motion
for
your
LOGIC OFFICE

HANDBUCH

Dokumentversion 1.0 / April 2019

DMUI**touch**

Gültig für:

DMUI-TOUCH-B-UD-LD
DMUI-TOUCH-C-FX-LD

LOGICDATA
MOTION FOR YOUR LIFE

DMUItouch Familie - Benutzerhandbuch

Dokumentversion 1.0 / April 2019

Die englische Sprachversion ist das Original.

LOGICDATA Electronic & Software Entwicklungs GmbH

Wirtschaftspark 18

8530 Deutschlandsberg

Österreich

Telefon:	+43 (0) 3462 51 98 0
Telefax:	+43 (0) 3462 51 98 1030
Internet:	http://www.logicdata.net
E-Mail:	office.at@logicdata.net

CONTENTS

1 Allgemeines 5

1.1 Mitgeltende Dokumente 5
1.2 Copyright 5
1.3 Lizenzgebührenfreie Bild- und Textnutzung 5
1.4 Warenzeichen 5

2 Sicherheit 6

2.1 Zielgruppe 6
2.2 Allgemeine Sicherheitsbestimmungen 6
2.3 Bestimmungsgemässer Gebrauch 6
2.4 Vernünftigerweise absehbare Fehlanwendung 6
2.5 Verwendete Symbole und Signalwörter 7
2.6 Haftung 7
2.7 Restrisiken 8
2.8 Fachkräfte 9
2.9 Hinweise für Wiederverkäufer 9

3 Lieferumfang 10

4 Auspacken 10

5 Produkt 11

5.1 Die wichtigsten Produktmerkmale 11
5.1.1 DMUI-TOUCH-B-UD-LD 11
5.1.2 DMUI-TOUCH-C-FX-LD 11
5.2 Abmessungen 12
5.2.1 DMUI-TOUCH-B-UD-LD 12
5.2.2 DMUI-TOUCH-C-FX-LD 12
5.3 Bohrschablonen 13
5.3.1 DMUI-TOUCH-B-UD-LD 13
5.3.2 DMUI-TOUCH-C-FX-LD 14

6 Montage 15

6.1 Sicherheit bei der Montage 15
6.2 Montage: DMUI-TOUCH-B-UD-LD 16
6.2.1 Benötigte Komponenten 16

6.2.2 Prozess 16
6.2.3 Abschluss der Montage 16
6.3 Montage: DMUI-TOUCH-C-FX-LD 17
6.3.1 Benötigte Komponenten 17
6.3.2 Prozess 17
6.3.3 Abschluss der Montage 17

7 Systeminformation 18
7.1 DMUI-TOUCH-B-UD-LD 18
7.2 DMUI-TOUCH-C-FX-LD 19

8 Bedienung 21
8.1 Standardfunktionen 21
8.1.1 Tischhöhe verstellen 21
8.2 Erweitete Funktionen 22
8.2.1 Memoryposition speichern 22
8.2.2 Memoryposition ansteuern 22
8.2.3 Ändern der Anzeigeeinheit (cm/inch) 23
8.2.4 Tastensperre 24

9 Zusätzliche Informationen 25
9.1 Demontage 25
9.2 Wartung 25
9.2.1 Reinigung 25
9.3 Fehlerbehebung 25
9.4 Entsorgung 25

1 ALLGEMEINES

Die Dokumentation für die DMUItouch Familie besteht aus diesem Handbuch und mehreren anderen Dokumenten (Mitgeltende Dokumente, Seite 5). Das Montagepersonal muss vor Beginn der Montage die gesamte Dokumentation lesen. Bewahren Sie alle Unterlagen so lange auf, wie sich das Produkt in Ihrem Besitz befindet. Geben Sie die Produktdokumentation an nachfolgende Besitzer weiter. Support und weiterführende Informationen finden Sie unter www.logicdata.net Dieses Handbuch kann ohne Vorankündigung geändert werden. Die jeweils aktuellste Version ist auf unserer Website verfügbar.

1.1 MITGELTENDE DOKUMENTE

Dieses Handbuch ist Teil der Dokumentation, die für die sichere Montage und den Betrieb des DYNAMIC MOTION Systems (DM-System) erforderlich ist. Weitere mitgeltende Dokumente:

- Handbuch DYNAMIC MOTION System
- Datenblatt und Handbuch für den verwendeten DYNAMIC MOTION Antrieb
- Datenblatt und Handbuch für die verwendete Stromversorgung

1.2 COPYRIGHT

© Januar 2019 von LOGICDATA Electronic und Software Entwicklungs GmbH Alle Rechte vorbehalten, mit Ausnahme jener, die unter Kapitel 1.3 Lizenzgebührenfreie Bild- und Textnutzung auf Seite 5 angeführt sind.

1.3 LIZENZGEBÜHRENFREIE BILD- UND TEXTNUTZUNG

Nach dem Kauf und der vollständigen Bezahlung des Produktes dürfen die Fließtexte und Grafiken im Kapitel 2, “Sicherheit” zehn Jahre lang ab Lieferung gebührenfrei verwendet werden. Sie sollen für die Erstellung der Endbenutzerdokumentation für höhenverstellbare Tischsysteme genutzt werden. Diese Lizenz schließt keine Logos, Design- und Seiten-Layoutelemente von LOGICDATA ein. Wiederverkäufer dürfen alle notwendigen Änderungen an den Texten und Grafiken vornehmen, um diese dem Zweck der Endkundendokumentation anzupassen. Texte und Bilder dürfen nicht in ihrem aktuellen Zustand verkauft, veröffentlicht oder unterlizenziert werden. Eine Übertragung dieser Lizenz an Dritte ohne Genehmigung von LOGICDATA ist untersagt. Das vollständige Eigentum und Copyright an den Texten und Grafiken verbleibt bei LOGICDATA. Texte und Grafiken werden im aktuellen Zustand angeboten, ohne Gewährleistung oder Zusagen irgendeiner Art. Kontaktieren Sie LOGICDATA, um die Texte und die Grafiken in einem bearbeitbaren Format zu erhalten (documentation@logicdata.net).

1.4 WARENZEICHEN

Dokumentationen können u. a. auch die Darstellung registrierter Marken von Waren oder Dienstleistungen sowie Informationen über urheberrechtlich oder sonst geschütztes Know-how von LOGICDATA oder Dritten enthalten. In allen Fällen verbleiben sämtliche Rechte ausschließlich beim jeweiligen Rechteinhaber. LOGICDATA® ist eine eingetragene Marke der LOGICDATA Electronic und Software GmbH in den USA, der Europäischen Union und anderen Ländern.

2 SICHERHEIT

2.1 ZIELGRUPPE

Dieses Handbuch richtet sich nur an Fachkräfte. Beachten Sie auch das Kapitel 2.8, Fachkräfte, auf Seite 9, um sicherzustellen, dass die mit den Arbeiten betrauten Personen sämtliche Anforderungen erfüllen.

2.2 ALLGEMEINE SICHERHEITSBESTIMMUNGEN

Allgemein gelten im Umgang mit dem Produkt folgende Sicherheitsbestimmungen und Verpflichtungen:

- Das Produkt darf ausschließlich in sauberem und unbeschädigtem Zustand betrieben werden
- Schutz-, Sicherheits- oder Überwachungseinrichtungen dürfen nicht entfernt, geändert, überbrückt oder umgangen werden
- Das Produkt darf ohne schriftliche Genehmigung durch LOGICDATA nicht umgebaut oder verändert werden
- Bei Störungen oder Schäden muss das Produkt umgehend ersetzt werden
- Unsachgemäße Reparaturen sind untersagt
- Ein Hardwareaustausch ist nur im spannungslosen Zustand erlaubt
- Arbeiten an DMUItouch-Handschaltern dürfen nur von Fachkräften durchgeführt werden
- Für den Betrieb des Systems gelten die nationalen ArbeitnehmerInnen-Schutzbedingungen, sowie die nationalen Sicherheits- und Unfallverhütungsvorschriften

2.3 BESTIMMUNGSGEMÄSSER GEBRAUCH

Die Produkte der DMUItouch-Familie sind Handschalter für elektrisch höhenverstellbare Tische. Sie werden von Wiederverkäufern in höhenverstellbare Tischsysteme eingebaut. Sie steuern höhenverstellbare Tischsysteme über ein integriertes Steuergerät im angeschlossenen DYNAMIC MOTION Antrieb. Sie sind nur für den Innenbereich vorgesehen. Sie dürfen nur in kompatiblen höhenverstellbaren Tischen und mit von LOGICDATA zugelassenem Zubehör verbaut werden. Kontaktieren Sie LOGICDATA für weitere Informationen. Jede andere Anwendung, die nicht der bestimmungsgemäßen Verwendung entspricht, führt zum Verlust der Gewährleistungs- und Garantieansprüche.

2.4 VERNÜNFTIGERWEISE ABSEHBARE FEHLANWENDUNG

Eine Verwendung der einzelnen Produkte außerhalb des bestimmungsgemäßen Gebrauchs kann zu leichten, schweren und sogar tödlichen Verletzungen führen. Eine vernünftigerweise absehbare Fehlanwendung des DMUItouch Handschalters könnte unter anderem sein:

- Die Verbindung nicht autorisierter Teile mit dem Produkt. Wenn Sie nicht sicher sind, ob ein Produkt zusammen mit einem DMUItouch Handschalter verwendet werden kann, fragen Sie LOGICDATA nach weiteren Informationen.

2.5 VERWENDETE SYMBOLE UND SIGNALWÖRTER

Sicherheits- und Warnhinweise sind in diesem Handbuch durch Symbole und Signalwörter gekennzeichnet. Das Signalwort kennzeichnet das Ausmaß der Gefährdung.

GEFAHR	Zeigt eine unmittelbare, drohende Gefahrensituation an, die, wenn sie nicht vermieden wird, zu schweren oder sogar tödlichen Verletzungen führen wird.
WARNUNG	Zeigt eine unmittelbare, drohende Gefahrensituation an, die, wenn sie nicht vermieden wird, zu schweren oder sogar tödlichen Verletzungen führen kann.
VORSICHT	Zeigt eine unmittelbare, drohende Gefahrensituation an, die, wenn sie nicht vermieden wird, zu leichten oder mäßig schweren Verletzungen führen kann.
HINWEIS	Weist auf Gefahren hin, die zu Sachschäden am Gerät durch elektrostatische Entladungen führen können.
HINWEIS	Weist auf Gefahren hin, die zu Sachschäden am Gerät oder an der Umgebung führen können.
INFO	Weist auf die Schutzklasse des Geräts hin: Schutzklasse III. Betriebsmittel der Schutzklasse III dürfen nur an SELV- oder PELV-Stromquellen angeschlossen werden.
INFO	Weist auf wichtige Tipps im Umgang mit dem Produkt hin.

2.6 HAFTUNG

LOGICDATA Produkte entsprechen dem Stand der Technik sowie den geltenden Sicherheits- und Gesundheitsvorschriften. Dennoch können Gefahren durch Fehlbedienung oder Missbrauch entstehen. LOGICDATA haftet nicht für Schäden oder Verletzungen, die entstehen durch:

- Nicht bestimmungsgemäße Verwendung der Produkte.
- Missachten der Dokumentation.
- Eigenmächtige Veränderungen der Produkte.
- Unsachgemäße Arbeiten an und mit dem Produkt.
- Bedienung eines Produktes, obwohl es beschädigt ist.
- Verschleißteile.
- Unsachgemäß durchgeführte Reparaturen.
- Eigenmächtige, unsachgemäße Veränderung von Betriebsparametern.
- Katastrophenfälle, Fremdkörpereinwirkung und höhere Gewalt.

Die in diesem Handbuch enthaltenen Informationen beschreiben die Eigenschaften des Systems ohne Gewähr. Die Wiederverkäufer übernehmen die Verantwortung für die in ihren Anwendungen installierten Produkte von LOGICDATA. Sie müssen sicherstellen, dass ihre Produkte sämtlichen einschlägigen Richtlinien, Normen und Gesetzen entsprechen. LOGICDATA haftet nicht für Schäden, die direkt oder indirekt auf die Lieferung oder Nutzung dieses Dokuments zurückzuführen sind. Wiederverkäufer müssen die relevanten Sicherheitsnormen und -richtlinien für jedes Produkt im Tischsystem beachten.

2.7 RESTRISIKEN

Restrisiken sind Gefahren, die trotz Einhaltung aller relevanten Sicherheitsnormen auftreten können. Diese wurden mittels einer umfassenden Risikobeurteilung bewertet. Restrisiken, die mit der Montage und Installation von DMUItouch Handschaltern verbunden sind, werden hier und an verschiedenen anderen Stellen dieses Handbuchs aufgeführt. Die mit dem Gesamtsystem verbundenen Risiken sind im Systemhandbuch aufgeführt. Siehe auch Kapitel 1.1 Mitgeltende Dokumente auf Seite 5. Die in diesem Handbuch verwendeten Symbole und Signalwörter sind im Kapitel 2.5 Verwendete Symbole und Signalwörter auf Seite 7 aufgeführt.

WARNUNG **Mittleres Todes- und Verletzungsrisiko durch Stromschläge**

Die Produkte der DMUItouch-Familie sind elektrische Geräte. Obwohl Sie die Geräte während der Montage nicht an die Stromversorgung anschließen müssen, sind doch grundlegende Sicherheitsvorkehrungen zu treffen. Die Nichtbeachtung der erforderlichen Sicherheitsvorkehrungen für die elektrische Sicherheit kann zu Tod oder schweren Verletzungen durch Stromschläge führen.

- Öffnen Sie niemals einen DMUItouch-Handschalter.
- Vergewissern Sie sich, dass das Produkt während der Montage nicht mit der Stromversorgung verbunden ist.
- Der DMUItouch-Handschalter darf weder umgebaut noch modifiziert werden
- Tauchen Sie den DMUItouch-Handschalter oder seine Komponenten nicht in Flüssigkeit ein. Reinigen Sie die Komponenten nur mit einem trockenen oder leicht angefeuchteten Tuch.
- Legen Sie das Kabel des DMUItouch Handschalters nicht auf heiße Oberflächen
- Überprüfen Sie das Gehäuse und die Kabel des DMUItouch Handschalters auf sichtbare Schäden. Installieren oder verwenden Sie niemals ein Produkt, das beschädigt ist.

WARNUNG **Gefahr von tödlichen oder schweren Verletzungen in explosionsgefährdeten Bereichen**

Der Betrieb des Handschalters in explosionsgefährdeten Bereichen kann zu tödlichen oder schweren Verletzungen durch Explosionen führen.

- Lesen Sie die entsprechenden Richtlinien, um festzustellen, ob eine Atmosphäre explosionsgefährdet ist.
- Betreiben Sie den Handschalter nicht in explosionsgefährdeten Bereichen.

VORSICHT **Gefahr leichter oder mäßig schwerer Verletzungen durch Stolpern**

Während der Montagearbeiten müssen Sie eventuell über Kabel gehen. Das Stolpern über Kabel kann zu leichten oder mäßig schweren Verletzungen führen.

- Achten Sie darauf, dass sich im Montagebereich keine unnötigen Hindernisse befinden.
- Achten Sie darauf, dass Sie nicht über Kabel stolpern.

VORSICHT **Gefahr leichter oder mäßig schwerer Verletzungen durch Quetschungen**

Wenn eine Taste am Handschalter während der Bewegung des Systems stecken bleibt, stoppt das System möglicherweise nicht richtig. Dies kann zu leichten oder mäßig schweren Verletzungen durch Quetschungen führen.

- Trennen Sie das System sofort von der Stromversorgung, wenn ein Handschalter klemmt.

2.8 FACHKRÄFTE

VORSICHT **Verletzungsgefahr durch falsche Installation**
Nur Fachkräfte verfügen über das notwendige Fachwissen, um den Installationsprozess sicher durchzuführen. Die Montage durch ungelernte Personen kann zu leichten oder mäßig schweren Verletzungen führen.

- Stellen Sie sicher, dass nur Fachkräfte die Installation vornehmen dürfen.
- Stellen Sie sicher, dass Personen mit eingeschränkter Reaktionsfähigkeit an der Installation nicht beteiligt sind.

DMUItouch-Handschalter dürfen nur von Fachkräften installiert werden. Eine Fachkraft ist eine Person, die

- zur Installationsplanung, zum Einbau, zur Inbetriebnahme oder zur Instandsetzung berechtigt ist
- alle für das DYNAMIC MOTION System und seine Komponenten relevanten Unterlagen gelesen und verstanden hat
- über eine einschlägige technische Ausbildung, Schulung und/oder Erfahrung verfügt, um Risiken zu erkennen und Gefahren zu vermeiden
- über Kenntnis der auf das Produkt anwendbaren fachspezifischen Normen verfügt
- über die erforderlichen Fachkenntnisse zur Prüfung, Beurteilung und Verwaltung elektrischer sowie mechatronischer Produkte und Systeme gemäß den allgemein anerkannten Grundsätzen und Richtlinien der Elektrotechnik und der Möbelherstellung verfügt

2.9 HINWEISE FÜR WIEDERVERKÄUFER

Wiederverkäufer sind Unternehmen, die Produkte bei LOGICDATA erwerben und in ihre eigenen Produkte einbauen.

INFO Aus Gründen der EU-Konformität und der Produktsicherheit empfehlen wir Wiederverkäufern, den Anwendern ihrer Produkte eine Betriebsanleitung in der jeweiligen EU-Amtssprache zur Verfügung zu stellen.

INFO Benutzerhandbücher müssen alle Sicherheitshinweise enthalten, die der Endanwender für den sicheren Umgang mit Ihrem Produkt benötigt. Sie müssen auch die Aufforderung enthalten, das Benutzerhandbuch stets in unmittelbarer Nähe des Produkts aufzubewahren.

INFO Unbefugte Personen (Kleinkinder, Personen unter Medikamenteneinfluss usw.) sollten das Produkt nicht in Betrieb nehmen dürfen.

INFO Wiederverkäufer müssen für ihr Produkt eine Risikobeurteilung durchführen, die Restgefahren abdeckt. Diese Risikobeurteilung muss auch Maßnahmen zur Risikominderung enthalten oder auf das Handbuch des Produkts verweisen.

3 LIEFERUMFANG

Der Standardlieferumfang für Produkte der DMUItouch-Familie besteht aus dem DMUItouch-Handschalter und dem daran angeschlossenen Kabel. Alle anderen Komponenten, die für die Installation des DMUItouch-Handschalters erforderlich sind (z.B. Montageschrauben), müssen vom Wiederverkäufer separat bereitgestellt werden.

4 AUSPACKEN

HINWEIS Achten Sie beim Auspacken darauf, elektrostatische Entladungen zu vermeiden. Bei Schäden, die auf elektrostatische Entladung zurückzuführen sind, entfallen die Garantieansprüche.

Zum Auspacken gehen Sie wie folgt vor:

1. Nehmen Sie alle Komponenten aus der Verpackung.
2. Überprüfen Sie den Inhalt der Verpackung auf Vollständigkeit und Beschädigungen.
3. Stellen Sie das Handbuch dem Bedienpersonal zur Verfügung.
4. Entsorgen Sie das Verpackungsmaterial.

HINWEIS Entsorgen Sie das Verpackungsmaterial umweltgerecht. Denken Sie daran, Kunststoffteile von der Kartonverpackung zu trennen.

5 PRODUKT

Die Produktfamilie der DMUItouch-Handschalter besteht aus zwei Produkten:

- **DMUI-TOUCH-C-FX-LD**
- **DMUI-TOUCH-B-UD-LD**

Jeder DMUItouch-Handschalter kann mehrere Varianten aufweisen. Varianten können mit zusätzlichen Merkmalen oder unterschiedlichen Konfigurationen ausgestattet werden. Die genaue Variante ist durch den Bestellcode des Produkts gekennzeichnet. Überprüfen Sie im beiliegenden Datenblatt, ob Sie die richtige Variante erhalten haben.

5.1 DIE WICHTIGSTEN PRODUKTMERKMALE

5.1.1 DMUI-TOUCH-C-FX-LD

1	AUF-/AB-Tasten
2	Memorytasten
3	Speichertaste
4	Anzeige
5	Kabel
6	Bohrlöcher
7	Zugentlastung

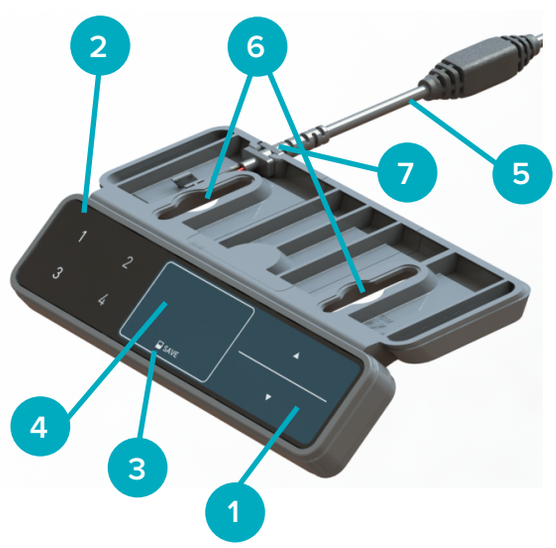

5.1.2 DMUI-TOUCH-B-UD-LD

1	AUF-/AB-Tasten
2	Kabel
3	Bohrlöcher
4	Zugentlastung
5	LED-Signalleuchte

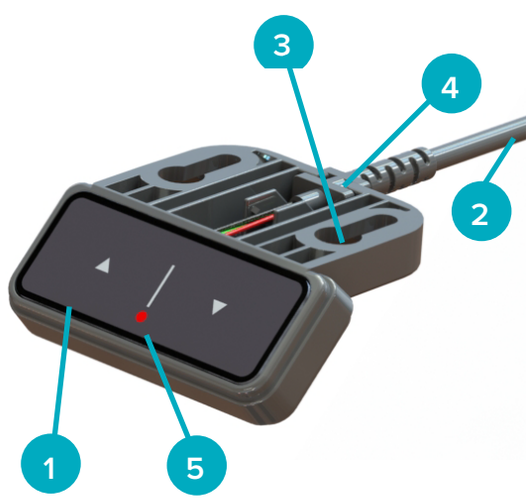

5.2 ABMESSUNGEN

5.2.1 DMUI-TOUCH-B-UD-LD

Länge	50,4 mm | 1,985"
Breite	57,8 mm | 2,277 "
Höhe (bis zur Unterseite der Tischplatte)	24,37 mm | 0,959 "

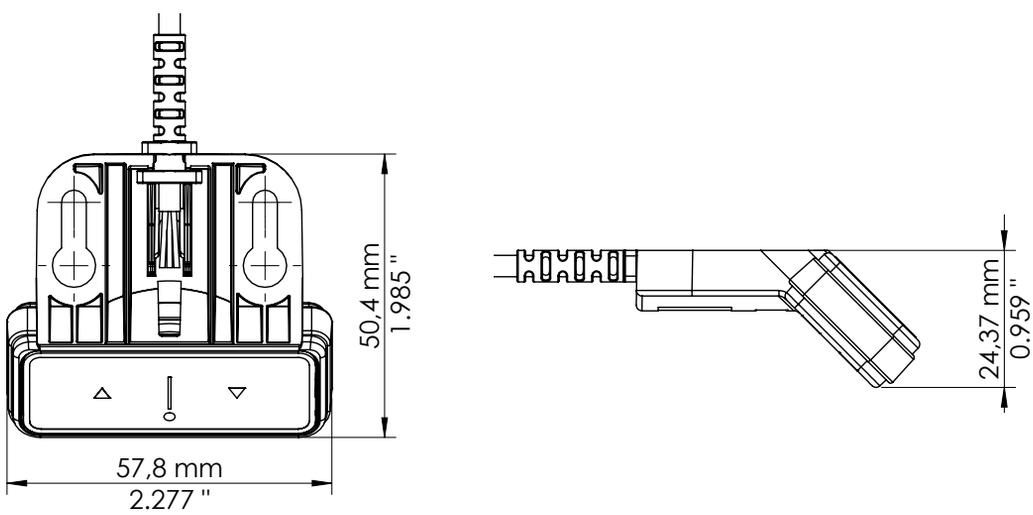

Abb. 1: Abmessungen DMUI-TOUCH-B-UD-LD (Maßstab 3:4)

5.2.2 DMUI-TOUCH-C-FX-LD

Länge	132,5 mm | 5,216 “
Breite	85,9 mm | 3,380 "
Höhe (bis zur Unterseite der Tischplatte)	32,8 mm | 1,289 "

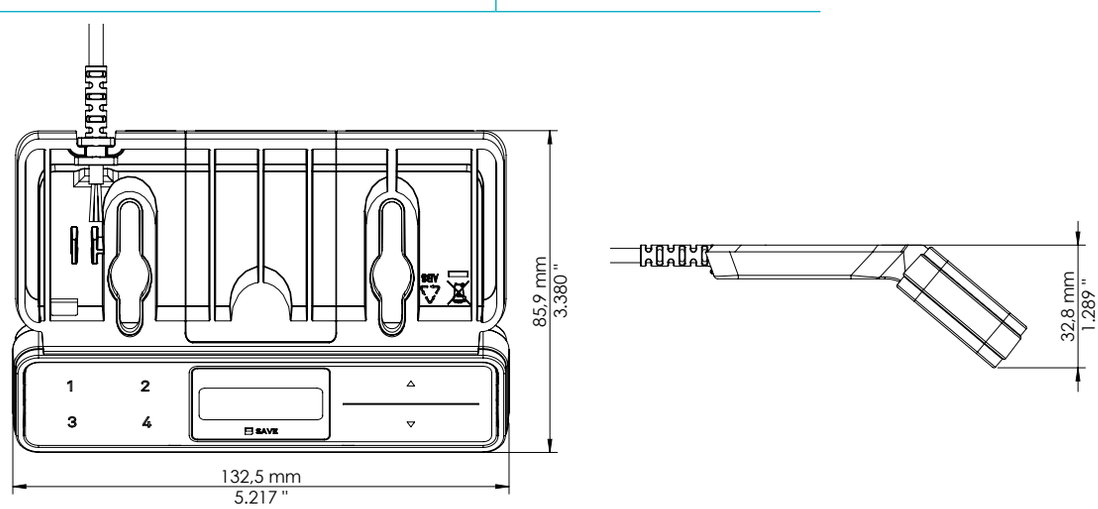

Abb. 2: Abmessungen DMUI-TOUCH-C-FX-LD (Maßstab 1:2)

5.3 BOHRSCHABLONEN

5.3.1 DMUI-TOUCH-B-UD-LD

Die Bohrungen müssen 26,4 mm von der Vorderkante der Tischplatte und 38 mm voneinander entfernt sein. Die Seitenkante des DMUI-TOUCH-B-UD-LD muss nicht bündig mit der Seitenkante des Tisches sein. Lassen Sie mindestens 10 mm Abstand zwischen der äußeren Bohrung und der Seitenkante, um sicherzustellen, dass das DMUI-TOUCH-B-UD-LD nicht über die Seite hinausragt.

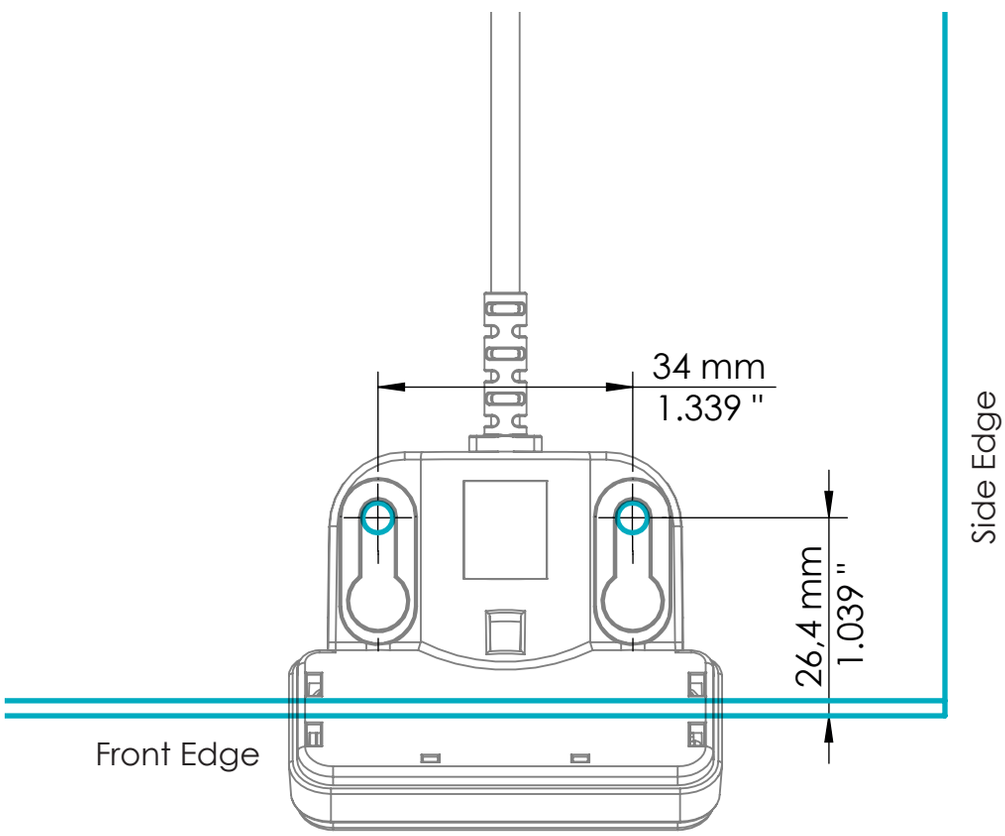

Abb. 3: Bohrschablone, DMUI-TOUCH-B-UD-LD

5.3.2 DMUI-TOUCH-C-FX-LD

Die Bohrungen müssen 38 mm von der Vorderkante der Tischplatte und 70 mm voneinander entfernt sein. Die Seitenkante des DMUI-TOUCH-C-FX-LD muss nicht bündig mit der Seitenkante des Tisches sein. Lassen Sie mindestens 30 mm Abstand zwischen der äußeren Bohrung und der Seitenkante, um sicherzustellen, dass das DMUI-TOUCH-C-FX-LD nicht über die Seite hinausragt.

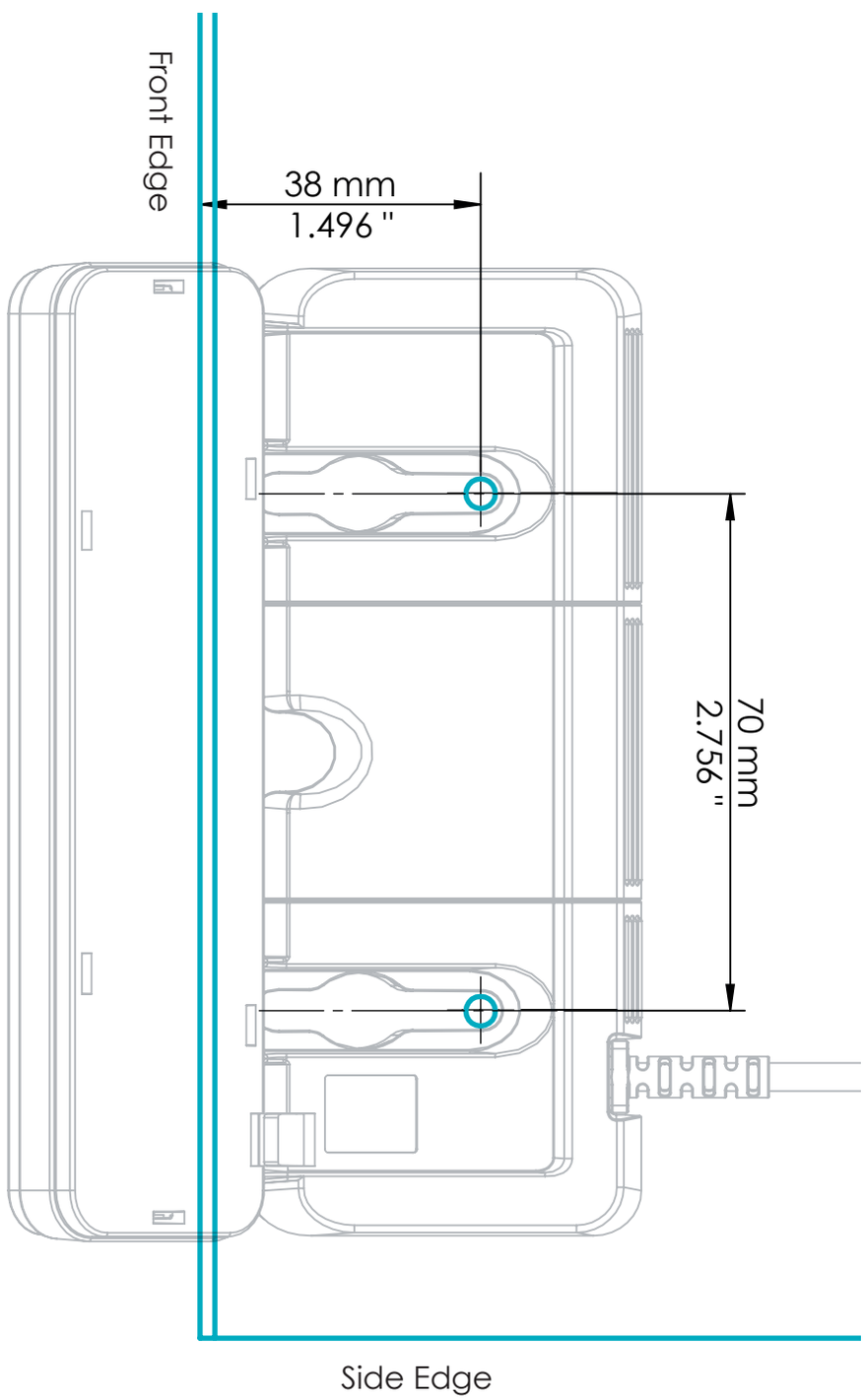

Abb. 4: Bohrschablone, DMUI-TOUCH-C-FX-LD

6 MONTAGE

Dieses Kapitel beschreibt den Einbau von DMUItouch-Handschaltern in höhenverstellbare Tischsysteme.

6.1 SICHERHEIT BEI DER MONTAGE

Risiken, die mit der Montage von DMUItouch-Handschaltern verbunden sind, werden hier und an verschiedenen anderen Stellen dieses Handbuchs aufgeführt. Die mit dem Gesamtsystem verbundenen Risiken sind im Systemhandbuch aufgeführt.

VORSICHT **Gefahr leichter oder mäßig schwerer Verletzungen durch unsachgemäße Handhabung**
Unsachgemäße Handhabung des Produkts während der Montage kann zu kleineren oder mittleren Verletzungen durch Schneiden, Klemmen und Quetschen führen.
- Vermeiden Sie den Kontakt mit scharfen Kanten.
- Stellen Sie sicher, dass die Montage den allgemein anerkannten Normen und Richtlinien der Elektrotechnik und Möbelherstellung entspricht.
- Lesen Sie alle Anweisungen und Sicherheitshinweise sorgfältig durch.

VORSICHT **Gefahr leichter oder mäßig schwerer Verletzungen durch Stolpern**
Bei der Montage und im Betrieb können schlecht verlegte Kabel zur Stolpergefahr werden. Das Stolpern über Kabel kann zu leichten oder mäßig schweren Verletzungen führen.
- Stellen Sie sicher, dass die Kabel richtig verlegt sind, um Stolperfallen zu vermeiden.
- Achten Sie darauf, dass Sie bei der Montage des DMUItouch Handschalters nicht über Kabel stolpern.

HINWEIS Achten Sie während der Installation auf eine ESD-gerechte Handhabung. Bei Schäden, die auf elektrostatische Entladung zurückzuführen sind, entfallen die Garantieansprüche.

HINWEIS Um Schäden am Produkt zu vermeiden, messen Sie die Abmessungen des DMUItouch Handschalters vor der Montage.

HINWEIS Vor der Montage müssen alle Teile an die Umgebungsbedingungen angepasst werden.

HINWEIS Heben Sie einen DMUItouch-Handschalter niemals am Kabel hoch. Dies führt zu irreparablen Schäden am Produkt.

INFO Unterziehen Sie Ihr Produkt unbedingt einer Risikobeurteilung, sodass Sie auf mögliche Restgefahren reagieren können. Die Montageanleitung muss in Ihrem Handbuch für Endbenutzer enthalten sein.

6.2 MONTAGE: DMUI-TOUCH-B-UD-LD

6.2.1 BENÖTIGTE KOMPONENTEN

Die folgenden Komponenten werden für die Montage des DMUI-TOUCH-B-UD-LD benötigt:

1	DMUI-TOUCH-B-UD-LD
2	2 Montageschrauben (vom Wiederverkäufer bereitgestellt)
Werkzeug	Schraubendreher

INFO

Schraubenspezifikationen
Gewindedurchmesser: **max. 4,3 mm**
Kopfdurchmesser: **8 mm - 9,5 mm**
Verwenden Sie nach Möglichkeit keine Senkkopfschrauben.

6.2.2 PROZESS

1. Positionieren Sie das DMUI-TOUCH-B-UD-LD unter der Tischplatte und markieren Sie die Position der Bohrungen. Alternativ können Sie auch die Bohrschablone in Kapitel 5.3.1 auf Seite 12 verwenden.
2. Stecken Sie die Zugentlastung in den dafür vorgesehenen Schlitz am Handschalter (Abb. 5).

HINWEIS Ein falsches Einsetzen der Zugentlastung kann zu Schäden am Kabel und am Handschalter führen. Achten Sie darauf, dass das Kabel nicht über das Gehäuse vorsteht.

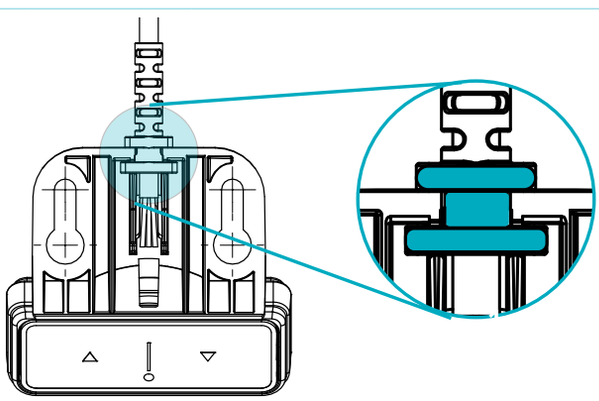

Abb. 5: Einsetzen der Zugentlastung am DMUI-TOUCH-B-UD-LD

3. Befestigen Sie den DMUI-TOUCH-B-UD-LD mit dem Schraubendreher und 2 Montageschrauben an den markierten Bohrpunkten an der Tischplatte.

HINWEIS Das erforderliche Anzugsdrehmoment hängt vom Material der Tischplatte ab. Überschreiten Sie 2 Nm nicht.

6.2.3 ABSCHLUSS DER MONTAGE

Nachdem Sie den DMUI-TOUCH-B-UD-LD an der Tischplatte befestigt haben, müssen Sie das Kabel an das System anschließen. Anweisungen zur Konfiguration Ihres Tischsystems finden Sie im Handbuch des DYNAMIC MOTION Systems.

6.3 MONTAGE: DMUI-TOUCH-C-FX-LD

6.3.1 BENÖTIGTE KOMPONENTEN

1	DMUI-TOUCH-C-FX-LD
2	2 Montageschrauben (vom Wiederverkäufer bereitgestellt)
Werkzeug	Schraubendreher

INFO

Schraubenspezifikationen
Gewindedurchmesser: max. **5 mm**
Kopfdurchmesser: **8,5 mm - 10,6 mm**
Verwenden Sie nach Möglichkeit keine Senkkopfschrauben.

6.3.2 PROZESS

1. Positionieren Sie den Handschalter unter der Tischplatte und markieren Sie die Position der Bohrungen. Die Bohrschablone in Kapitel 5.3.2 auf Seite 13 kann Ihnen dabei helfen.
2. Stecken Sie die Zugentlastung in den dafür vorgesehenen Schlitz am Handschalter (Abb. 6).

HINWEIS Ein falsches Einsetzen der Zugentlastung kann zu Schäden am Kabel und am Handschalter führen. Achten Sie darauf, dass das Kabel nicht über das Gehäuse vorsteht.

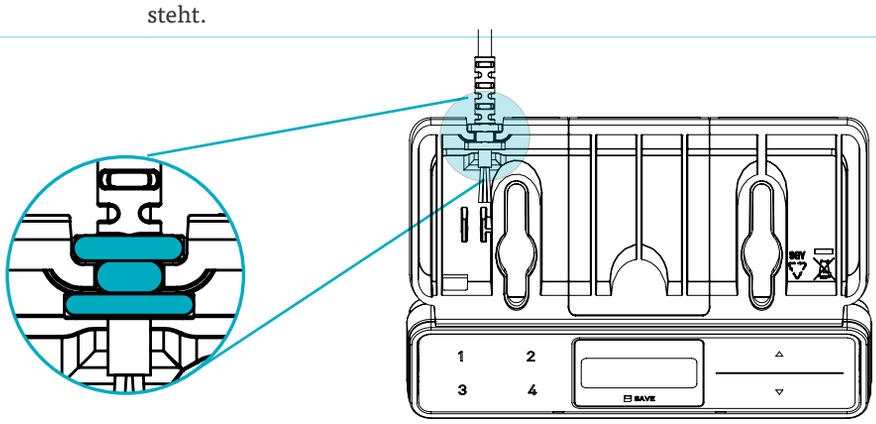

Abb. 6: Einsetzen der DMUI-TOUCH-C-FX-LD Zugentlastung

3. Befestigen Sie den Handschalter mit dem Schraubendreher und 2 Montageschrauben an den markierten Bohrpunkten an der Tischplatte.

HINWEIS Das erforderliche Anzugsdrehmoment hängt vom Material der Tischplatte ab. Überschreiten Sie 2 Nm nicht.

6.3.3 ABSCHLUSS DER MONTAGE

Nachdem Sie den DMUI-TOUCH-C-FX-LD an der Tischplatte befestigt haben, müssen Sie das Kabel an das System anschließen. Anweisungen zur Konfiguration Ihres Tischsystems finden Sie im Handbuch des DYNAMIC MOTION Systems.

7 SYSTEMINFORMATION

7.1 DMUI-TOUCH-B-UD-LD

Wenn ein DMUI-TOUCH-B-UD-LD Handschalter neben dem DYNAMIC MOTION System installiert wird, werden die Systeminformationen durch Blinken der LED-Signalleuchte übermittelt. Folgende Signale sind dabei möglich:

Signal	Meldung	Erforderliche Maßnahmen
Kein Licht	System arbeitet normal	Das DM-System kann ganz normal verwendet werden.
	System ist nicht richtig angeschlossen	Anleitungen zum korrekten Anschluss finden Sie im Handbuch des DM-Systems.
Rotes Licht blinkt	Warnung - Systemfehler	Lassen Sie alle Tasten los und warten Sie 5 Sekunden. Versuchen Sie dann, die Aktion zu wiederholen. Trennen Sie das DM-System von der Stromversorgung. (Bei Verwendung eines Power Hubs) Trennen Sie den Power Hub vom Netzanschluss. Überprüfen Sie die Stromversorgung auf Überhitzung. Lassen Sie es bei Bedarf abkühlen. Überprüfen Sie alle Kabelverbindungen und schließen Sie das System wieder an. ***Wenn das Problem weiterhin besteht:*** Führen Sie eine Positionsrückstellung durch (siehe Systemhandbuch). Kontaktieren Sie LOGICDATA.
Licht blinkt grün	System fährt hoch	Warten Sie mit den nächsten Schritten, bis die LED nicht mehr blinkt. Drücken Sie keine Tasten.
	System wird zurückgesetzt	
	Einschaltdauer überschritten	
	Kollision erkannt (ISP)	Entfernen Sie das Hindernis vom Tischsystem. Entfernen Sie unnötige Lasten von der Tischplatte Das DM-System kann ganz normal verwendet werden.

HINWEIS Betreiben Sie das DYNAMIC MOTION System nicht, wenn die Probleme weiterhin bestehen. Kontaktieren Sie LOGICDATA für weitere Informationen.

7.2 DMUI-TOUCH-C-FX-LD

Wenn ein DMUI-TOUCH-C-FX-LD Handschalter neben dem DYNAMIC MOTION System installiert ist, werden Fehlermeldungen auf dem digitalen Anzeigefeld angezeigt. Folgende Anzeigen sind dabei möglich:

Signal	Meldung	Erforderliche Maßnahmen
Das Display zeigt „Hot“ an.	Der Überhitzungsschutz wurde aktiviert.	Warten Sie, bis die überhitzten Komponenten abgekühlt sind.
Das Display zeigt „ISP“ an.	Das System hat eine Kollision erkannt.	Lassen Sie alle Tasten los und warten Sie, bis die Drive Back-Funktion abgeschlossen ist.
Das Display zeigt zuerst "Con" und dann "Err" an.	Das System hat einen Verbindungsfehler erkannt.	Lassen Sie alle Tasten los und warten Sie 5 Sekunden. Dann versuchen Sie es erneut. Trennen Sie die Stromversorgung vom Netzanschluss. Trennen Sie anschließend das System von der Stromversorgung. Schließen Sie das DM-System wieder an und verwenden Sie es ganz normal.
Die Anzeige zeigt zuerst "Err" und dann eine Fehlernummer an.	Ein interner Fehler ist aufgetreten.	Lesen Sie die folgende Tabelle, um die richtige Abhilfemaßnahme für den angezeigten Fehlercode zu bestimmen.

Code	Meldung	Erforderliche Maßnahmen
1	Firmware-Fehler	Trennen Sie die Stromversorgung vom Netzanschluss. Trennen Sie anschließend das System von der Stromversorgung. Schließen Sie das DM-System wieder an und verwenden Sie es ganz normal.
2	Motor Überstrom	Lassen Sie alle Tasten los und warten Sie 5 Sekunden. Dann versuchen Sie es erneut.
3	DC-Überspannung	Lassen Sie alle Tasten los und warten Sie 5 Sekunden. Dann versuchen Sie es erneut.

8	Timeout für die Impulserkennung	Führen Sie eine Positionsrückstellung durch (siehe Systemhandbuch)
11	Geschwindigkeit kann nicht erreicht werden	Lassen Sie alle Tasten los und warten Sie 5 Sekunden. Dann versuchen Sie es erneut.
12	Überstrom Leistungsstufe	Lassen Sie alle Tasten los und warten Sie 5 Sekunden. Dann versuchen Sie es erneut.
13	DC-Unterspannung	Lassen Sie alle Tasten los und warten Sie 5 Sekunden. Dann versuchen Sie es erneut.
14	Kritische DC-Überspannung	Lassen Sie alle Tasten los und warten Sie 5 Sekunden. Dann versuchen Sie es erneut.
15	Dehnungsmessstreifen ist defekt	Lassen Sie alle Tasten los und warten Sie 5 Sekunden. Dann versuchen Sie es erneut. Falls das Problem bestehen bleibt, wenden Sie sich an LOGICDATA. Nehmen Sie das DM-System nicht in Betrieb, wenn einzelne Komponenten defekt sind.
17	Fehler beim Pairing	Trennen Sie die Stromversorgung vom Netzanschluss. Trennen Sie anschließend das System von der Stromversorgung. Schließen Sie das DM-System wieder an und verwenden Sie es ganz normal. Wenn dies nicht möglich ist, führen Sie einen Reset auf die Werkseinstellungen durch (siehe DM-Systemhandbuch).
18	Die Parametereinstellungen oder die Firmware verschiedener Antriebe im Tischsystem sind nicht kompatibel.	Korrigieren Sie die Einstellungen für die Antriebe. Kontaktieren Sie LOGICDATA für weitere Informationen.
19	Es sind zu viele oder zu wenige Antriebe angeschlossen	Schließen Sie die richtige Anzahl an Antrieben an (wie im Setup angegeben).
20	Kurzschluss und/oder Leerlauf des Motors	Kontaktieren Sie LOGICDATA.
21	Firmware-Fehler	Trennen Sie die Stromversorgung vom Netzanschluss. Trennen Sie anschließend das System von der Stromversorgung. Schließen Sie das DM-System wieder an und verwenden Sie es ganz normal.
22	Überlastung der Stromversorgung	Lassen Sie alle Tasten los und warten Sie 5 Sekunden. Dann versuchen Sie es erneut.
23	Motor-Unterspannung	Lassen Sie alle Tasten los und warten Sie 5 Sekunden. Dann versuchen Sie es erneut.

HINWEIS Betreiben Sie das DYNAMIC MOTION System nicht, wenn die Probleme weiterhin bestehen. Kontaktieren Sie LOGICDATA für weitere Informationen.

8 BEDIENUNG

Eine Anleitung zur Bedienung des Systems finden Sie im Handbuch des DYNAMIC MOTION Systems. Eine Liste der wichtigsten Funktionen finden Sie unten. Die Tasten des Handschalters werden zur weiteren Beschreibung wie folgt dargestellt:

▲	**AUF-Taste**
▼	**AB-Taste**
SAVE	**Speichertaste** (nur Comfort Handschalter)
1	**Memorytaste 1** (nur Comfort Handschalter)
2	**Memorytaste 2** (nur Comfort Handschalter)
3	**Memorytaste 3** (nur Comfort Handschalter)
4	**Memorytaste 4** (nur Comfort Handschalter)

8.1 STANDARDFUNKTIONEN

In diesem Abschnitt werden Funktionen beschrieben, die sowohl mit dem DMUI-TOUCH-C-FX-LD Handschalter als auch mit dem DMUI-TOUCH-B-UD-LD Handschalter gleichzeitig mit dem DM-System ausgeführt werden können.

8.1.1 TISCHHÖHE VERSTELLEN

⚠ **VORSICHT**	**Gefahr leichter oder mäßig schwerer Verletzungen durch Quetschungen** Ihre Finger könnten beim Versuch, die Höhe des Tisches zu verändern, eingeklemmt werden. • Halten Sie Ihre Finger von beweglichen Teilen fern • Stellen Sie sicher, dass sich keine Personen oder Gegenstände im Bewegungsbereich der Tischplatte befinden.

INFO	Die Tischplatte bewegt sich nach oben oder unten, bis die AUF- oder AB-Taste losgelassen wird oder sobald ein vordefinierter Haltepunkt erreicht wurde.

Um die Tischplatte nach OBEN zu bewegen:

▲	Halten Sie die AUF-Taste gedrückt, bis die gewünschte Höhe erreicht ist.

Um die Tischplatte nach UNTEN zu bewegen:

▼	Halten Sie die AB-Taste gedrückt, bis die gewünschte Höhe erreicht ist.

8.2 ERWEITERTE FUNKTIONEN

In diesem Abschnitt werden Funktionen beschrieben, die nur mithilfe von dem DMUI-TOUCH-C-FX-LD Handschalter mit dem DM-System ausgeführt werden können.

8.2.1 MEMORYPOSITION SPEICHERN

Diese Funktion speichert eine eingestellte Tischposition. Pro Memorytaste kann jeweils eine Memoryposition gespeichert werden.

	1. Bewegen Sie den Tisch auf die gewünschte Höhe (Kapitel 5.1.1, Anpassen der Höhe der Tischplatte).
	▶ Das Display zeigt die Höhe der Tischplatte (z. B. 73 cm) an.
	2. Drücken Sie die Speichertaste.
	3. Drücken Sie die Memorytaste. (z. B. 2)
	▶ Das Display zeigt S 2 an.
	▶ Nach etwa zwei Sekunden erscheint wieder die Höhe der Tischplatte.

8.2.2 MEMORYPOSITION ANSTEUERN

Version A (ohne Doppelklick-Funktion):

	1. Drücken und halten Sie die erforderliche Memorytaste (z. B. 2).
	▶ Anschließend bewegt sich die Tischplatte, bis die gewünschte Höhe der Tischplatte erreicht ist. Wenn Sie die Taste loslassen, bevor die Memoryposition erreicht ist, stoppt der Tisch.
	2. Lassen Sie die Memorytaste los.
	▶ Das Display zeigt die Höhe der Tischplatte (z. B. 73 cm) an.

Version B (Auto-Bewegung mit Doppelklick-Funktion):

INFO	Die Doppelklick-Funktion ist nur für DM-Systeme verfügbar, die in den USA verkauft werden.

INFO Wenn Sie eine Taste drücken, während sich der Tisch in eine Memoryposition bewegt, stoppt die Tischplatte sofort. Um fortzufahren, müssen Sie die Memoryposition erneut auswählen.

VORSICHT **Gefahr leichter oder mäßig schwerer Verletzungen durch unzulässige Änderungen**

Bei Auslieferung ist die Doppelklick-Funktion der Firmware deaktiviert. Wird diese Funktion aktiviert, sind die Stufen der Sicherheitsfunktionen gemäß EN ISO 13849-1 PL b, Kategorie B, nicht mehr gültig. Der Grund hierfür ist, dass die gesetzlichen Anforderungen der Norm nicht mehr erfüllt werden.

- Bei Aktivierung der Funktion ist eine neue Risikobewertung durchzuführen, um den strengeren Sicherheitsanforderungen gemäß EN 60335-1 zu entsprechen. Diese können vom DM-System nicht erfüllt werden.
- LOGICDATA haftet nicht für Schäden, die durch das Aktivieren der Doppelklick-Funktion entstehen.

2	Die erforderliche Memorytaste (z. B. 2) doppelklicken.
	▶ Die Tischplatte bewegt sich bis zur Memoryposition. Sie müssen die Taste nicht gedrückt halten
	▶ Das Display zeigt die Höhe der Tischplatte (z. B. 73 cm) an.

8.2.3 ÄNDERN DER ANZEIGEEINHEIT (CM BZW. ZOLL)

DMUI-TOUCH-C-FX-LD Handschalter können die Höhe der Tischplatte sowohl in Zentimetern als auch in Zoll anzeigen. So können Sie die angezeigte Maßeinheit ändern:

1 2 ▲	1. Drücken Sie gleichzeitig die Memorypositionstasten 1, 2 und die AUF-Taste.
	▶ Das Display zeigt **S und eine Zahl** (z. B. **S 7**).
▲	2. Drücken Sie die **AUF-Taste,** bis auf der Anzeige **S 5** erscheint.
	▶ Das Display zeigt **S 5** an.
SAVE	3. Drücken Sie die **Speichertaste** ▶ Falls das Display bisher auf cm eingestellt war, wird es nun auf Zoll umgestellt. ▶ Falls das Display bisher auf Zoll eingestellt war, wird es nun auf cm umgestellt.

8.2.4 TASTENSPERRE

VORSICHT **Gefahr leichter oder mäßig schwerer Verletzungen durch unkontrollierte Bewegungen**

Wenn Sie versuchen, die Tastensperre zu aktivieren, indem Sie den Handschalter zu stark drücken, kann sich der Tisch unerwartet bewegen. Wenn Sie die Bewegungen des Tisches falsch einschätzen, kann dies zu leichten oder mäßig schweren Verletzungen durch Quetschung führen.

- Drücken Sie beim Aktivieren der Tastensperre nicht zu fest auf den Handschalter.

INFO Der Handschalter muss eingeschaltet sein, damit die Tastensperre aktiviert werden kann. Drücken Sie auf eine beliebige Taste, um den Handschalter zu aktivieren.

INFO Die Tastensperre ist nur bei bestimmten Modellen des DMUI-TOUCH-C-FX-LD serienmäßig vorhanden. Sie kann während der Parametrierung aktiviert werden.

Die Aktivierung der Tastensperre verhindert, dass sich der Tisch bewegt, wenn Sie versehentlich eine Taste drücken. Durch horizontale Wischbewegung an der untersten Kante des Handschalters wird die Tastensperre aktiviert oder deaktiviert. Alternativ kann die Tastensperre durch eine horizontale Wischbewegung auf der linken oder rechten Seite des Handschalters aktiviert oder deaktiviert werden (Abbildung 5, Aktivieren der Tastensperre). Zum Zeitpunkt der Aktivierung / Deaktivierung der Tastensperre muss das Display aktiv sein. Ein kurzer Tastendruck kann das Display aktivieren.

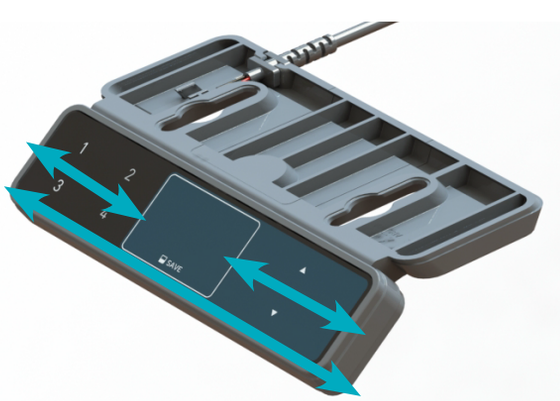

Abb. 7: Aktivieren der Tastensperre

Bei aktivierter Tastensperre wird am Display ein Schlüssel angezeigt.

Abb. 8: Gesperrter Handschalter

9 ZUSÄTZLICHE INFORMATIONEN

9.1 DEMONTAGE

Stellen Sie vor der Demontage eines DMUItouch-Handschalters sicher, dass er von der Stromversorgung getrennt ist. Führen Sie anschließend die einzelnen Montageschritte für das entsprechende Produkt in umgekehrter Reihenfolge aus.

9.2 WARTUNG

Alle Handschalter in der DMUItouch Familie sind über die gesamte Lebensdauer hinweg wartungsfrei.

WARNUNG Mittleres Todes- und Verletzungsrisiko durch Stromschläge und andere Gefahren

Der Betrieb eines DMUItouch Handschalters mit nicht zugelassenen Ersatz- oder Zubehörteilen kann zu Tod oder schweren Verletzungen durch Stromschläge und andere Gefahren führen.

- Verwenden Sie nur Ersatz- oder Zubehörteile, die von LOGICDATA hergestellt oder freigegeben wurden.
- Lassen Sie nur Fachkräfte Reparaturen durchführen oder Zubehörteile installieren
- Wenden Sie sich sofort an den Kundendienst, wenn das System ausfällt.

Die Verwendung von nicht zugelassenen Ersatz- oder Zubehörteilen kann ebenfalls zu Schäden am System führen. Sämtliche Gewährleistungsansprüche erlöschen in diesem Fall.

9.2.1 REINIGUNG

1. Trennen Sie das System von der Stromversorgung.
2. Warten Sie 30 Sekunden, damit sich die Restspannung entladen kann.
3. Wischen Sie die Oberfläche des Handschalters mit einem trockenen oder leicht feuchten, weichen Tuch ab. Tauchen Sie den Handschalter niemals in Flüssigkeit ein.
4. Warten Sie, bis der Handschalter vollständig getrocknet ist.
5. Schließen Sie ihn wieder an die Stromversorgung an.

9.3 FEHLERBEHEBUNG

Eine Liste der häufigsten Probleme und deren Lösungen finden Sie im Handbuch des DYNAMIC MOTION Systems. Die meisten Fehler bei DMUItouch-Handschaltern treten auf, wenn das Bedienfeld während der Kalibrierung berührt wird. Solche Fehler können vermieden werden, indem nach dem Start 10 Sekunden gewartet wird, bevor das Bedienfeld benutzt wird. Wenn Ihr DMUItouch-Handschalter nicht funktioniert, kann ein Reset erforderlich sein. Gehen Sie beim Reset wie folgt vor:

1. Trennen Sie den DMUItouch-Handschalter von der Stromversorgung.
2. Warten Sie 10 Sekunden.
3. Schließen Sie den DMUItouch-Handschalter wieder an der Stromversorgung des Motors an.
4. Warten Sie 10 Sekunden.
5. Der DMUItouch-Handschalter ist nun betriebsbereit.

9.4 ENTSORGUNG

Alle Produkte im DM-System unterliegen der WEEE-Richtlinie 2012/19/EU.

- Entsorgen Sie alle Komponenten getrennt vom Hausmüll. Entsorgen Sie die Komponenten getrennt vom Hausmüll über Sammelstellen oder Entsorgungsbetriebe, die hierzu autorisiert sind.

MOTION FOR YOUR LIFE

LOGICDATA
Electronic & Software Entwicklungs GmbH
Wirtschaftspark 18
8530 Deutschlandsberg
Österreich

Telefon: + 43 (0)3462 5198 0
Telefax: +43 (0)3462 5198 1030
E-Mail: office.at@logicdata.net
Internet: http://www.logicdata.net

LOGICDATA North America, Inc.
1525 Gezon Parkway SW, Suite C
Grand Rapids, MI 49509
USA

Telefon: +1 (616) 328 8841
E-Mail: office.na@logicdata.net

www.logicdata.net