DOKUMENTVERSION 2.0 | MAI 2023

LOGICDATA
MOTION FOR YOUR LIFE

CBIsolid Familie

Bedienungsanleitung

Gültig für:

- CBIsolid B
- CBIsolid D
- CBIsolid C

CBIsolid Familie - Bedienungsanleitung

Dokumentversion 2.0 / Mai 2023

Dieses Dokument wurde ursprünglich in englischer Sprache veröffentlicht

LOGICDATA Electronic & Software Entwicklungs GmbH
Wirtschaftspark 18
8530 Deutschlandsberg
Austria

Telefon:	+43 (0) 3462 51 98 0
Fax:	+43 (0) 3462 51 98 1030
Website:	www.logicdata.net
E-Mail-Adresse:	office.at@logicdata.net

INHALT

1 Allgemeine Informationen 5

1.1 Weitere Dokumente 5

1.2 Urheberrecht 5

1.3 Lizenzfreie Nutzung Von Bildern Und Texten 5

1.4 Handelsmarken 6

2 Sicherheit 6

2.1 Zielgruppe 6

2.2 Allgemeine Sicherheitsvorschriften 6

2.3 Verwendungszweck 7

2.4 Annehmbare Und Vorhersehbare Fehlanwendung 7

2.5 Erklärung Von Symbolen Und Signalwörtern 7

2.6 Haftung 8

2.7 Restrisiken 8

2.8 Fachkräfte 10

2.9 Hinweise Für Wiederverkäufer 10

3 Lieferumfang 11

4 Auspacken 11

5 Produkte 12

5.1 Wichtige Produktmerkmale 12

5.2 Abmessungen 13

5.2.1 CBIsolid B 13

5.2.2 CBIsolid D 13

5.2.3 CBIsolid C 14

5.3 Bohrschablone 14

5.3.1 CBIsolid B 14

5.3.2 CBIsolid D 15

5.3.2 CBIsolid C 15

6 Aufbau 16

6.1 Sicherheit Beim Aufbau 16

6.2 Montage: CBIsolid B/D/C 17

6.2.1 Erforderliche Komponenten 17
6.2.2 Aufbau 17
6.2.3 Fertigstellung Aufbau 17

7 Benutzung 18
7.1 Einstellen Der Tischplattenhöhe 19
7.2 Eine Position Speichern 19
7.3 Gespeicherte Position Ansteuern 20

8 Zusätzliche Informationen 21
8.1 Auf Werkseinstellungen Zurücksetzen (So Reset) 21
8.1.1 Für CBIsolid B Und D Handschalter 21
8.1.2 Für Den CBIsolid C Handschalter 21
8.2 Abbau 22
8.3 Instandhaltung 22
8.3.1 Reinigung 22
8.3.2 Ersetzen Eines Handschalters 23
8.4 Fehlerbehebung 23
8.5 Entsorgung 23

1 ALLGEMEINE INFORMATIONEN

Die Dokumentation für die CBIsolid-Produktfamilie besteht aus dieser Bedienungsanleitung und weiteren Dokumenten (Weitere Dokumente, Seite 5). Das Montagepersonal muss alle Unterlagen lesen, bevor es mit der Montage beginnt. Bewahren Sie die gesamte Dokumentation so lange auf, wie sich das Produkt in Ihrem Besitz befindet. Stellen Sie sicher, dass alle Unterlagen den nachfolgenden Eigentümern zur Verfügung gestellt werden. Weitere Informationen und den Support finden Sie unter www.logicdata.net Diese Bedienungsanleitung kann ohne vorherige Ankündigung angepasst werden. Die aktuellste Version ist auf unserer Website verfügbar.

1.1 WEITERE DOKUMENTE

Diese Bedienungsanleitung enthält Montage- und Bedienungsanweisungen für die Handschalter der CBIsolid Familie. Weitere Dokumente sind:

- Datenblatt für jeden CBIsolid Handschalter
- Datenblatt und Bedienungsanleitung für die Steuerung im Tischsystem

1.2 URHEBERRECHT

© März 2023 durch die LOGICDATA Electronic und Software Entwicklungs GmbH. Alle Rechte vorbehalten, mit Ausnahme derjenigen, die in Kapitel 1.3 Lizenzfreie Verwendung von Bildern und Texten auf Seite 5 aufgeführt sind.

1.3 LIZENZFREIE NUTZUNG VON BILDERN UND TEXTEN

Nach dem Kauf und der vollständigen Bezahlung des Produkts können alle Texte und Bilder die in Kapitel 2 “Sicherheit” angeführt sind, vom Kunden für 10 Jahre nach Lieferung kostenlos verwendet werden. Sie dienen zur Verwendung für die Endnutzerdokumentation für die höhenverstellbaren Tischsysteme. Die Lizenz schließt die Nutzung von Logos, Designs und Seitenlayoutelement von LOGICDATA aus. Der Wiederverkäufer kann notwendige Änderungen an den Texten und Bildern vornehmen, um sie zum Zwecke der Endbenutzerdokumentation anzupassen. Texte und Bilder dürfen in ihrer Form nicht verkauft, direkt veröffentlicht oder unterlizenziert werden. Die Übertragung dieser Lizenz auf Dritte ohne Zustimmung von LOGICDATA ist ausgeschlossen. Das volle Eigentum und Urheberrecht an den Texten und Grafiken verbleibt bei LOGICDATA. Texte und Grafiken werden in ihrem aktuellen Zustand ohne Gewährleistung oder anderweitiger Absicherung angeboten. Wenden Sie sich an LOGICDATA, um Texte oder Bilder in einem bearbeitbaren Format (documentation@logicdata.net) zu erhalten.

1.4 HANDELSMARKEN

Die Dokumentation kann die Darstellung eingetragener Marken von Waren oder Dienstleistungen sowie Informationen über das Urheberrecht oder andere Expertise von LOGICDATA oder Dritten umfassen. In allen Fällen verbleiben sämtliche Rechte ausschließlich beim jeweiligen Rechteinhaber. LOGICDATA ist eine eingetragene Marke der LOGICDATA® Electronic & Software GmbH in den USA, der Europäischen Union und weiteren Ländern.

2 SICHERHEIT

2.1 ZIELGRUPPE

Diese Bedienungsanleitung ist nur für Fachkräfte bestimmt. Siehe Kapitel 2.8 Fachkräfte auf Seite 10 für die Sicherstellung, dass das Personal alle Anforderungen erfüllt.

2.2 ALLGEMEINE SICHERHEITSVORSCHRIFTEN

Generell gelten beim Umgang mit dem Produkt folgende Sicherheitsvorschriften und -pflichten:

- Bedienen Sie das Produkt nur, wenn es sich in einem sauberen und einwandfreien Zustand befindet.
- Das Entfernen, Ändern, Überbrücken oder Umgehen von Schutz-, Sicherheits- oder Überwachungsgeräten ist untersagt.
- Konvertieren oder modifizieren Sie keine Komponenten ohne schriftliche Genehmigung von LOGICDATA.
- Im Falle einer Fehlfunktion oder Beschädigung sind fehlerhafte Komponenten unverzüglich auszutauschen.
- Nicht autorisierte Reparaturen sind verboten.
- Tauschen Sie die Hardware nicht aus – es sei denn, das Produkt befindet sich in einem spannungsfreien Zustand.
- Ausschließlich qualifizierte Personen dürfen mit den CBIsolid Handschaltern arbeiten.
- Stellen Sie sicher, dass die national gültigen Arbeitsschutzbedingungen als auch die nationalen Sicherheits- und Unfallverhütungsvorschriften während dem Systembetrieb eingehalten werden

2.3 VERWENDUNGSZWECK

Die Produkte der CBIsolid Familie sind Handschalter für elektrisch höhenverstellbare Tische. Sie werden von Wiederverkäufern in höhenverstellbare Tischsysteme eingebaut. Die Handschalter werden zur Steuerung von höhenverstellbaren Tischsystemen über eine Control Box verwendet. Sie sind nur für die Nutzung im Innenbereich geeignet. Sie dürfen nur in kompatiblen höhenverstellbaren Tischsystemen und mit LOGICDATA-zugelassenem Zubehör installiert werden. Kontaktieren Sie LOGICDATA für weitere Details. Durch eine Verwendung außerhalb der vorgesehenen Nutzung oder darüber hinaus erlischt die Garantie des Produkts.

2.4 ANNEHMBARE UND VORHERSEHBARE FEHLANWENDUNG

Die Verwendung außerhalb des bestimmungsgemäßen Verwendungszwecks kann zu leichten Verletzungen, schweren Verletzungen oder sogar zum Tod führen. Annehmbare und vorhersehbare Fehlanwendungen des Handschalters inkludieren, erstrecken sich jedoch nicht auf:

- Nicht autorisierte Teile werden mit dem Produkt verbunden. Wenn Sie sich nicht sicher sind, ob ein Teil mit dem Handschalter verwendet werden kann, wenden Sie sich an LOGICDATA, um weitere Informationen zu erhalten

2.5 ERKLÄRUNG VON SYMBOLEN UND SIGNALWÖRTERN

Sicherheitshinweise enthalten sowohl Symbole als auch Signalwörter. Das Signalwort gibt die Schwere der Gefahr an.

GEFAHR	Weist auf eine Gefahrensituation hin, die, wenn sie nicht vermieden wird, zum Tod oder zu schweren Verletzungen führt.
WARNUNG	Weist auf eine Gefahrensituation hin, die, wenn sie nicht vermieden wird, zum Tod oder zu schweren Verletzungen führen könnte.
ACHTUNG	Weist auf eine Gefahrensituation hin, die, wenn sie nicht vermieden wird, zu leichten oder mittelschweren Verletzungen führen kann.
HINWEIS	Weist auf eine Situation hin, die, wenn sie nicht vermieden wird, zu einer Beschädigung des Produkts durch elektrostatische Entladung (ESD) führen könnte.
HINWEIS	Beschreibt eine Situation, die nicht zu Personenschäden führt, aber zu Schäden am Gerät oder an der Umgebung führen kann.

INFO	Gibt die Schutzklasse des Geräts an: Schutzklasse III Geräte der Schutzklasse III dürfen nur an SELV- oder PELV-Stromquellen angeschlossen werden.
INFO	Zeigt wichtige Tipps für den Umgang mit dem Produkt an.

2.6 HAFTUNG

LOGICDATA-Produkte erfüllen alle derzeit geltenden Gesundheits- und Sicherheitsvorschriften. Es können jedoch Risiken durch Fehlanwendung oder Missbrauch entstehen. LOGICDATA haftet nicht für Schäden oder Verletzungen, die verursacht werden durch:

- Unsachgemäße Verwendung des Produkts
- Missachtung der Dokumentation
- Nicht autorisierte Produktänderungen
- Unsachgemäße Arbeit am und mit dem Produkt
- Betrieb beschädigter Produkte
- Verschleißteile
- Nicht ordnungsgemäß durchgeführte Reparaturen
- Unbefugte Änderungen der Betriebsparameter
- Katastrophen, äußere Einflüsse und höhere Gewalt

Die Informationen in dieser Betriebsanleitung beschreiben die Eigenschaften von Produkten ohne jegliche Versicherung. Wiederverkäufer übernehmen die Verantwortung für die in ihren Anwendungen installierten LOGICDATA-Produkte. Sie müssen sicherstellen, dass ihr Produkt allen relevanten Richtlinien, Normen und Gesetzen entspricht. LOGICDATA haftet nicht für Schäden, die direkt oder indirekt durch die Lieferung oder Verwendung dieses Dokuments verursacht werden. Wiederverkäufer müssen die relevanten Sicherheitsstandards und -richtlinien für jedes Produkt im Tischsystem beachten und einhalten.

2.7 RESTRISIKEN

Restrisiken sind Risiken, die nach Einhaltung aller relevanten Sicherheitsstandards bestehen bleiben. Diese wurden in Form einer Gefährdungsbeurteilung bewertet. Restrisiken, die mit der Installation von Handschaltern der CBIsolid Familie verbunden sind, sind nachfolgend und innerhalb dieser Bedienungsanleitung aufgeführt. Siehe auch Kapitel 1.1 Weitere Dokumente auf Seite 5. Die in dieser Betriebsanleitung verwendeten Symbole und Signalwörter sind in Kapitel 2.5 Erläuterung der Symbole und Signalwörter auf Seite7 angeführt.

WARNUNG **Risiko von Tod oder schwerer Verletzung durch Stromschläge**
CBIsolid Handschalter sind elektrisch Geräte. Obwohl Sie den Handschalter während der Montage nicht an die Steuerung anschließen müssen, müssen jederzeit grundlegende Sicherheitsvorkehrungen getroffen werden. Die Nichtbeachtung der elektrischen Sicherheitsvorkehrungen kann zum Tod oder zu schweren Verletzungen durch Elektroschocks führen.

- Öffnen Sie niemals den Handschalter.
- Stellen Sie sicher, dass der Handschalter während der Montage nicht an die Control Box angeschlossen ist.
- Konvertieren oder ändern Sie den Handschalter in keiner Weise.
- Tauchen Sie den Handschalter oder seine Komponenten nicht in Flüssigkeit. Reinigen Sie ihn nur mit einem trockenen oder leicht feuchten Tuch.
- Legen Sie das Kabel des Handschalters nicht auf beheizte Oberflächen.
- Überprüfen Sie das Gehäuse und die Kabel des Handschalters auf sichtbare Beschädigungen. Installieren oder betreiben Sie keine beschädigten Produkte.

WARNUNG **Gefahr von Tod oder schwerer Verletzung in explosionsgefährdeten Bereichen**
Die Bedienung des Handschalters in explosionsgefährdeten Bereichen kann zum Tod oder zu schweren Verletzungen durch Explosionen führen.

- Lesen Sie die entsprechenden Richtlinien, um explosionsgefährdete Bereiche zu identifizieren
- Bedienen Sie den Handschalter nicht in explosionsgefährdeten Bereichen

ACHTUNG **Risiko leichter oder mittelschwerer Verletzungen durch Stolpern z**
Während das Aufbaus kann es vorkommen, dass Sie über Kabel steigen müssen. Das Stolpern über Kabel kann zu leichten oder mittelschweren Verletzungen führen.

- Stellen Sie sicher, dass der Montagebereich frei von unnötigen Hindernissen gehalten wird.
- Achten Sie darauf, nicht über Kabel zu stolpern.

ACHTUNG **Risiko leichter oder mittelschwerer Verletzungen durch Zerquetschen**
Wenn eine Taste des Handschalters stecken bleibt, während sich das System bewegt, wird das System möglicherweise nicht ordnungsgemäß gestoppt. Dies kann zu leichten oder mittelschweren Verletzungen durch Zerquetschen führen.

- Trennen Sie das System sofort, wenn eine Taste des Handschalters stecken bleibt.

2.8 FACHKRÄFTE

ACHTUNG **Verletzungsgefahr durch falsche Montage**
Nur Fachkräfte verfügen über das Fachwissen, um den Montageprozess sicher abzuschließen. Die Montage durch ungelernte Personen kann zu leichten oder mittelschweren Verletzungen führen.

- Stellen Sie sicher, dass nur qualifizierte Personen die Montage abschließen dürfen.
- Stellen Sie sicher, dass Personen mit eingeschränkten Fähigkeiten auf Gefahren zu reagieren, nicht am Montageprozess beteiligt sind

CBIsolid Handschalter dürfen nur von qualifizierten Personen installiert werden. Eine qualifizierte Person ist definiert als jemand, der:

- autorisiert ist, die Installationsplanung, Installation, Inbetriebnahme oder Wartung des Produkts durchzuführen.
- die für den Handschalter gesamte, relevante Dokumentation gelesen und verstanden zu haben.
- über die technische Ausbildung, Schulung und/oder Erfahrung verfügt, um Risiken wahrzunehmen und Gefahren zu vermeiden.
- die für das Produkt geltenden Fachnormen kennt.
- über das Know-how verfügt, um elektrische und mechatronische Produkte und Systeme gemäß den allgemein anerkannten Normen und Richtlinien der Elektrotechnik und Möbelherstellung zu testen, zu bewerten und zu verwalten.

2.9 HINWEISE FÜR WIEDERVERKÄUFER

Wiederverkäufer sind Unternehmen, die LOGICDATA-Produkte für die Installation in ihren eigenen Produkte erwerben.

INFO Aus Gründen der EU-Konformität und Produktsicherheit sollten Wiederverkäufer den Endnutzern eine Bedienungsanleitung in ihrer EU-Muttersprache zur Verfügung stellen.

INFO Bedienungsanleitungen müssen alle Sicherheitsanweisungen enthalten, die Endbenutzer benötigen, um das Produkt sicher handhaben zu können. Sie müssen auch eine Anweisung enthalten, die Bedienungsanleitung immer in unmittelbarer Nähe des Produkts aufzubewahren.

INFO Nichtautorisierte Personen (Kleinkinder, Personen unter dem Einfluss von Medikamenten usw.) dürfen das Produkt nicht verwenden.

INFO Wiederverkäufer müssen eine Risikobewertung für ihr Produkt durchführen, die Restgefahren abdeckt. Dieses muss Maßnahmen zur Risikominderung enthalten oder auf das Betriebshandbuch des Produkts verweisen.

3 LIEFERUMFANG

Der Standardlieferumfang für Handschalter der CBIsolid Familie besteht aus dem Handschalter und dessen vormontiertem Kabel. Alle anderen Komponenten, die für die Installation der Handschalter erforderlich sind, müssen vom Wiederverkäufer separat geliefert werden.

4 AUSPACKEN

HINWEIS Stellen Sie die ordnungsgemäße ESD-Handhabung beim Auspacken sicher. Schäden, die auf elektrostatische Entladung zurückzuführen sind, führen zum Erlöschen von Gewährleistungsansprüchen.

So packen Sie das Produkt aus:

1. Entfernen Sie alle Komponenten aus der Verpackung.
2. Überprüfen Sie den Inhalt des Pakets auf Vollständigkeit und Beschädigung.
3. Bereitstellung der Bedienungsanleitung für das Bedienpersonal.
4. Entsorgen Sie das Verpackungsmaterial

HINWEIS Entsorgen Sie das Verpackungsmaterial umweltgerecht. Denken Sie daran, Kunststoffteile von der Kartonverpackung zu trennen.

5 PRODUKTE

Die CBIsolid-Handschalterfamilie besteht aus 3 Produkten:

- **CBIsolid B**
- **CBIsolid D**
- **CBIsolid C**

5.1 WICHTIGE PRODUKTMERKMALE

1	Tasten OBEN/UNTEN
2	Speicherpositionstasten
3	Speichertaste
4	LED-Display
5	Bohrlöcher

*Kabel nicht dargestellt.

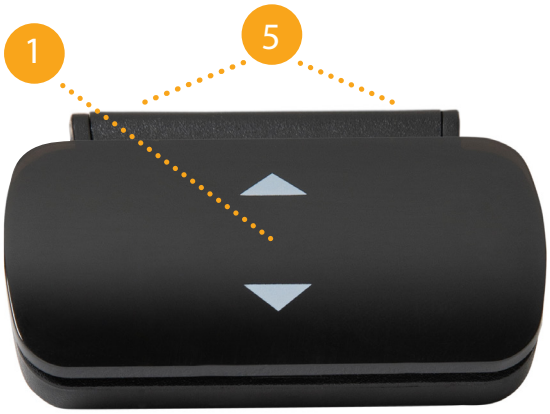

Abb. 1: Produktmerkmale CBIsolid B

Abb. 2: Produktmerkmale CBIsolid D

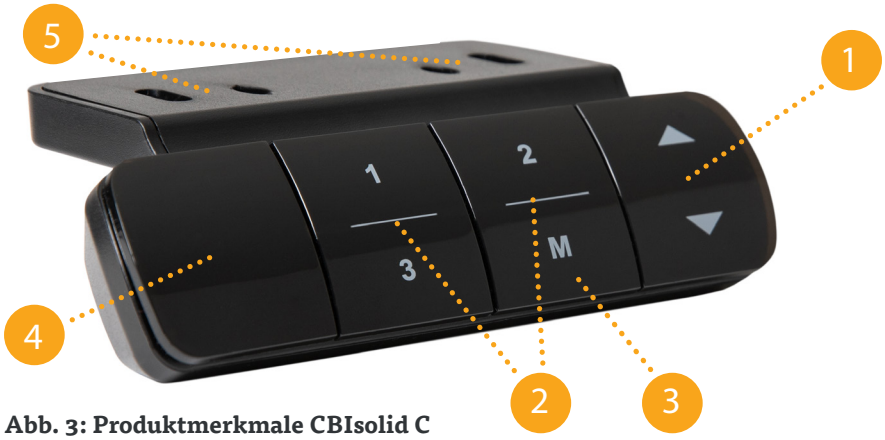

Abb. 3: Produktmerkmale CBIsolid C

5.2 ABMESSUNGEN

5.2.1 CBIsolid B

Länge	59 mm | 2,322"
Breite	58,1 mm | 2,287"
Höhe	32,5 mm | 1,281"

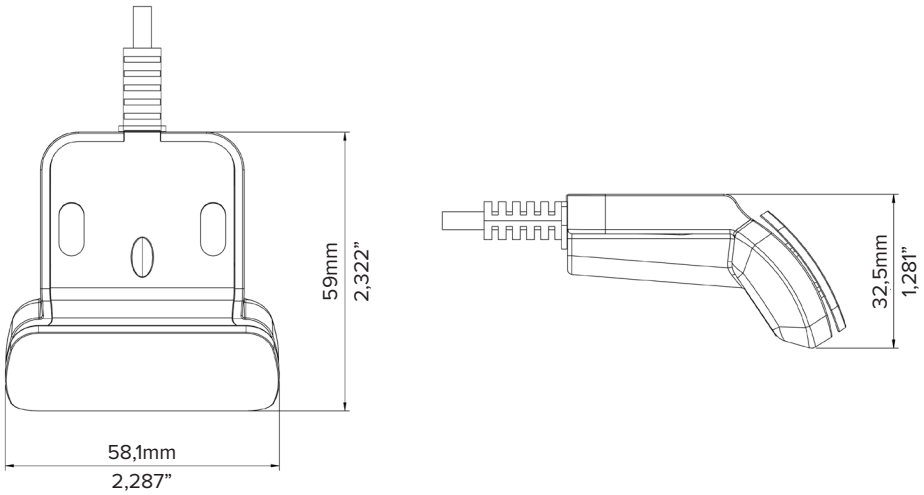

Abb. 4: Produktabmessungen CBIsolid B

5.2.2 CBIsolid D

Länge	59 mm | 2,322"
Breite	58,1 mm | 2,287"
Höhe	32,5 mm | 1,281"

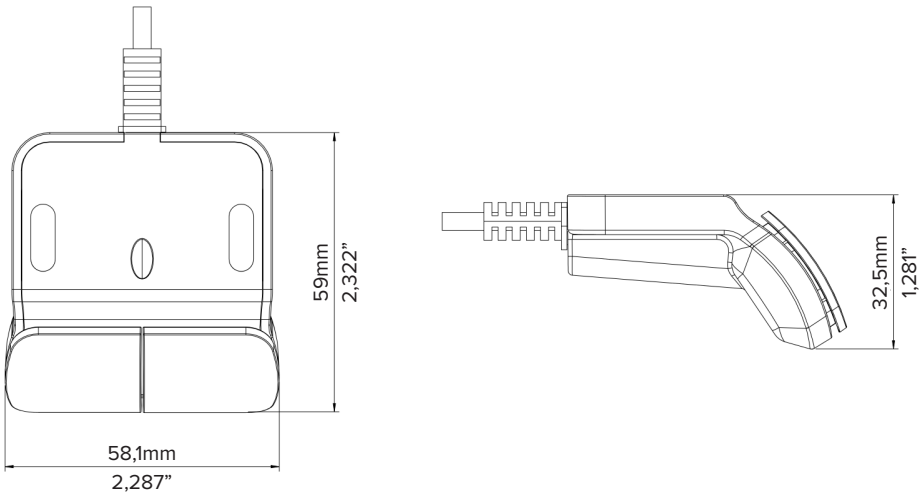

Abb. 5: Produktabmessungen CBIsolid D

5.2.3 CBIsolid C

Länge	59,1 mm | 2,326”
Breite	112,5 mm | 4,429”
Höhe	33,3 mm | 1,312”

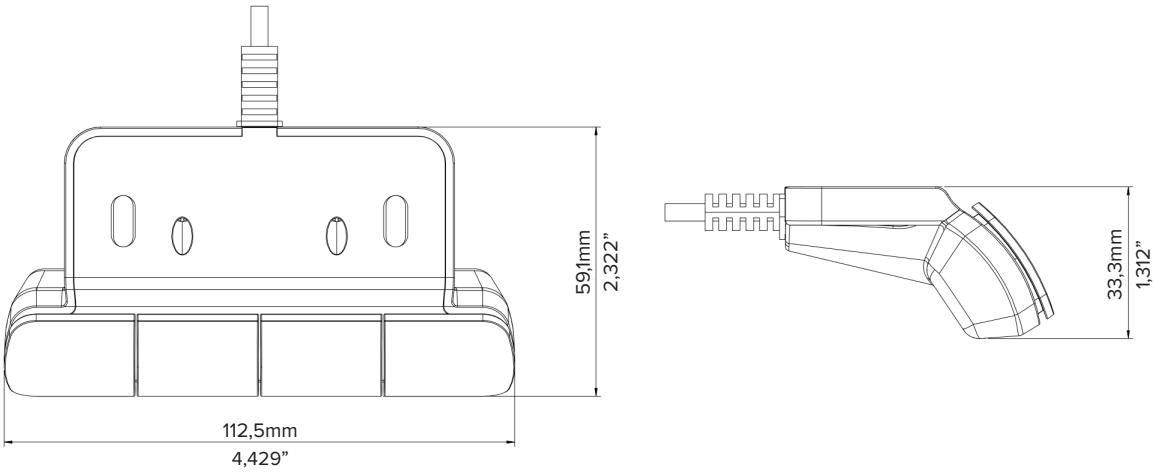

Abb. 6: Produktabmessungen CBIsolid C

5.3 BOHRSCHABLONE

5.3.1 CBIsolid B

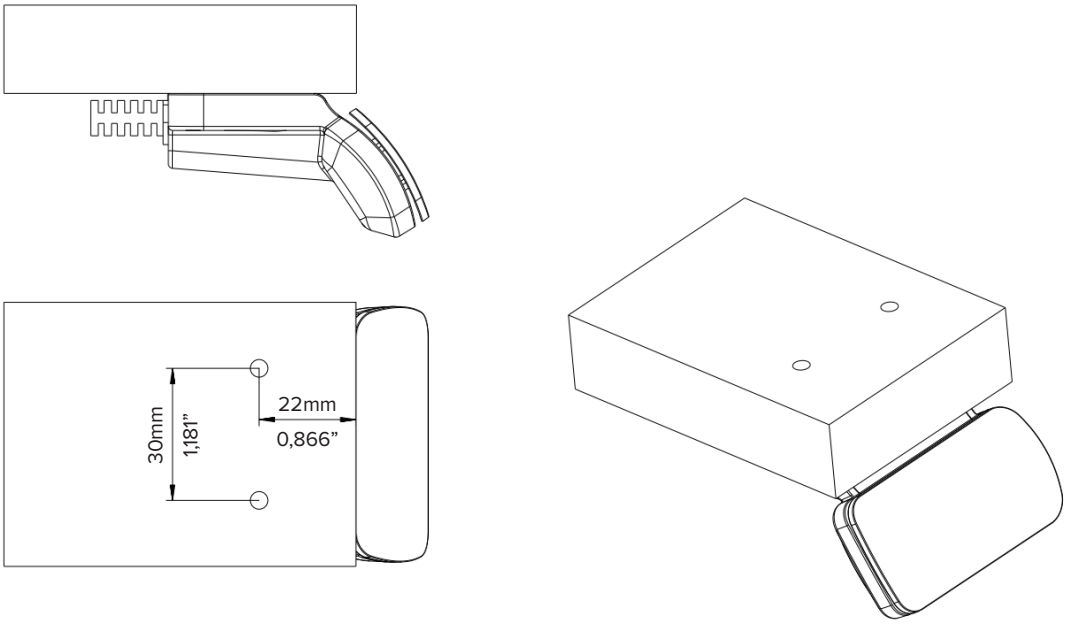

Abb. 7: Bohrlöcher CBIsolid B

5.3.2 CBIsolid D

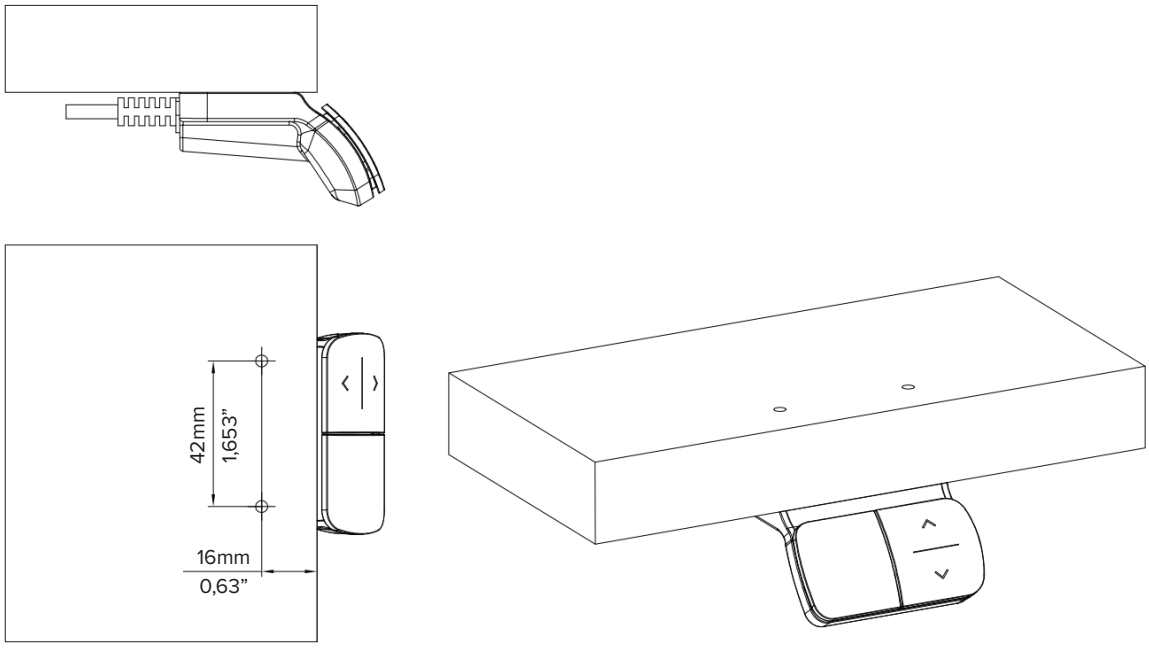

Abb. 8: Bohrlöcher CBIsolid D

5.3.3 CBIsolid C

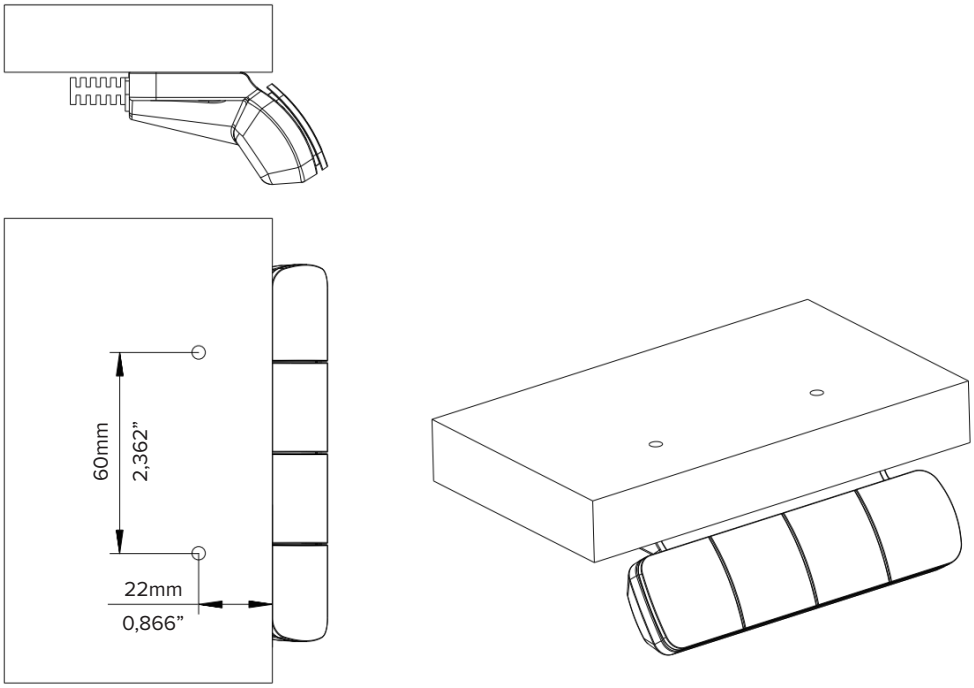

Abb. 9: Bohrlöcher CBIsolid C

6 AUFBAU

In diesem Kapitel wird beschrieben, wie Sie einen CBIsolid Handschalter in das höhenverstellbare Tischsystem einbauen.

6.1 SICHERHEIT BEIM AUFBAU

Die folgenden Sicherheitshinweise gelten für jeden Handschalter der CBIsolid Familie. Gefahren, die sich nur auf die Installation eines bestimmten Handschalters beziehen, sind in der Bedienungsanleitung des jeweiligen Handschalters angeführt.

ACHTUNG **Risiko leichter oder mittelschwerer Verletzungen durch unsachgemäße Handhabung**
Durch unsachgemäße Handhabung des Produkts während der Montage kann es zu leichten oder mittelschweren Verletzungen durch Schnitte, Einklemmen oder Einquetschen führen.

- Vermeiden Sie den Kontakt mit scharfen Kanten.
- Seien Sie vorsichtig beim Umgang mit Werkzeugen, die zu einer Verletzung führen können.
- Stellen Sie sicher, dass die Montage den allgemein anerkannten Normen und Richtlinien der Elektrotechnik und der Möbelfertigung entspricht.
- Lesen Sie alle Anweisungen und Sicherheitshinweise sorgfältig durch

ACHTUNG **Risiko leichter oder mittelschwerer Verletzungen durch Stolpern**
Während der Montage und des Betriebs können schlecht verlegte Kabel zu einer Stolpergefahr werden. Das Stolpern über Kabel kann zu leichten oder mittelschweren Verletzungen führen.

- Stellen Sie sicher, dass die Kabel ordnungsgemäß verlegt werden, um Stolperfallen zu vermeiden.
- Achten Sie darauf, dass Sie bei der Installation des Handschalters nicht über Kabel stolpern

HINWEIS Stellen Sie sicher, dass die ESD-Handhabung während der Montage ordnungsgemäß erfolgt. Schäden, die auf elektrostatische Entladungen zurückzuführen sind, führen zum Erlöschen von Gewährleistungsansprüchen.

HINWEIS Um Schäden am Produkt zu vermeiden, messen Sie die Abmessungen des Handschalters vor der Montage.

HINWEIS Vor der Montage müssen alle Einzelteile an die Umgebungsbedingungen gewöhnt werden.

HINWEIS Heben Sie Handschalter nicht am Kabel an. Dies führt zu irreparablen Schäden am Produkt.

INFO Führen Sie eine Produktrisikobewertung durch, damit Sie auf potenzielle Restrisiken reagieren können. Montageanleitungen müssen in der Bedienungsanleitung für Ihren Endnutzer enthalten sein.

6.2 MONTAGE: CBIsolid B/D/C

6.2.1 ERFORDERLICHE KOMPONENTEN

1	CBIsolid B, D oder C
2	2 Befestigungsschrauben
Werkzeug	Schraubenzieher

INFO **Spezifikation Schrauben**
ST4. 2*16
Verwenden Sie nach Möglichkeit keine Senkkopfschrauben.

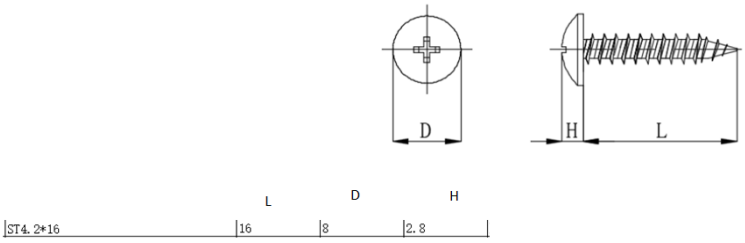

Abb. 10: Spezifikationen Schrauben

6.2.2 AUFBAU

1. Positionieren Sie den Handschalter in der gewünschten Position unter der Tischplatte und markieren Sie die Position der Befestigungspunkte.
2. Verwenden Sie den Schraubenzieher und die 2 Befestigungsschrauben, um den Handschalter an der Tischplatte über die gebohrten Löcher zu befestigen.

HINWEIS Das erforderliche Anzugsdrehmoment hängt vom Material der Tischplatte ab. 2 Nm dürfen nicht überschritten werden.

Details zu den Dimensionen finden Sie im Kapitel 5.3 Bohrschablone.

6.2.3 FERTIGSTELLUNG AUFBAU

Nachdem der CBIsolid B/D/C an der Tischplatte befestigt wurde, müssen Sie das Kabel an die Control Box anschließen. Anweisungen hierzu finden Sie in der Anleitung für die von Ihnen gewählte Control Box.

7 BENUTZUNG

ACHTUNG **Risiko leichter oder mittelschwerer Verletzungen durch unkontrollierte Bewegung**
Der Tisch stoppt möglicherweise nicht immer exakt an der erwarteten Position. Wenn die Bewegungen des Tisches nicht richtig eingeschätzt werden, kann dies zu leichten oder mittelschweren Verletzungen durch Quetschen führen.

- Warten Sie, bis das System die Bewegung vollständig beendet hat, bevor Sie den Tisch verwenden

ACHTUNG **Risiko leichter oder mittelschwerer Verletzungen durch ungesicherte Gegenstände**
Während sich der Tisch auf und ab bewegt, können ungesicherte Objekte vom Tisch auf Körperteile fallen. Dies kann zu leichten oder mittelschweren Verletzungen durch Quetschungen führen.

- Stellen Sie sicher, dass lose Gegenstände nicht neben der Tischkante platziert sind
- Lassen Sie während der Bewegung keine unnötigen Objekte auf dem Tisch liegen

ACHTUNG **Gefahr leichter oder mittelschwerer Verletzungen durch Zerquetschen**
Wenn Sie die Tasten des Handschalters nicht korrekt loslassen, kann das dazu führen, dass der Tisch nicht ordnungsgemäß stoppt. Dies kann zu leichten oder mittelschweren Verletzungen durch Zerquetschen führen.

- Drücken Sie mit Ihren Fingern nicht auf eine andere Taste des Handschalters, während eine andere Taste bereits gedrückt wird
- Trennen Sie das System sofort, wenn eine Taste des Handschalters stecken bleibt

INFO Die Technik im Handschalter kann während des Betriebs durch externe Störungen unterbrochen werden. Dies kann dazu führen, dass bestimmte Benutzereingaben (z. B. Tastendruck) nicht erkannt werden.

Dieser Abschnitt der Bedienungsanleitung enthält ausgewählte Bedienungshinweise für das Tischsystem, an welches Ihr CBIsolid Handschalter angeschlossen ist. CBIsolid Handschalter sind mit einer großen Anzahl von LOGICDATA Steuerungen kompatibel. Bevor Sie das Tischsystem verwenden, müssen Sie auch die Bedienungsanleitung für die installierte Steuerung mit allen relevanten Sicherheitsinformationen vollständig lesen.

Die Tasten des Handschalters werden wie folgt dargestellt:

▲	OBEN-Taste
▼	UNTEN-Taste
M	Speichern-Taste (nur CBIsolid C)
1	Speicherposition Taste 1 (nur CBIsolid C)

2	Speicherposition Taste 2 (nur CBIsolid C)
3	Speicherposition Taste 3 (nur CBIsolid C)

7.1 EINSTELLEN DER TISCHPLATTENHÖHE

ACHTUNG **Gefahr leichter oder mittelschwerer Verletzungen durch Zerquetschen**
Ihre Finger können gequetscht werden, wenn Sie versuchen, die Höhe des Tisches zu ändern.

- Halten Sie Ihre Finger von sich bewegenden Teilen fern
- Stellen Sie sicher, dass sich keine Personen oder Gegenstände im Bewegungsbereich des Tisches befinden

INFO Die Tischplatte bewegt sich nach oben oder unten, bis die OBEN- oder UNTEN-Taste losgelassen wird oder wenn ein vordefinierter Haltepunkt erreicht wurde.

So bewegen Sie die Tischplatte nach oben:

▲	Halten Sie die OBEN-Taste gedrückt, bis die gewünschte Höhe erreicht ist

So bewegen Sie die Tischplatte nach unten:

▼	Halten Sie die UNTEN-Taste gedrückt, bis die gewünschte Höhe erreicht ist

7.2 EINE POSITION SPEICHERN

Diese Funktion speichert eine festgelegte Tischplattenposition. Pro Speicherpositions-Taste kann eine Speicherplatz belegt werden. Gilt nur für den CBIsolid C Handschalter.

▲ ▼	1. Stellen Sie den Tisch auf die gewünschte Höhe ein
7 3	▶ Das Display zeigt die Tischplattenhöhe an (z.B. 73 cm)
M	2. Speichern-Taste
2	3. Drücken Sie die Speicherpositions-Taste (z. B. 2)
S 2	▶ Das Display zeigt S 2 an
7 3	▶ Nach ca. zwei Sekunden wird die Tischhöhe wieder angezeigt

7.3 GESPEICHERTE POSITION ANSTEUERN

Version A (ohne Doppelklick-Funktion):

2	1. Halten Sie die gewünschte Speicherpositions-Taste (z. B. 2) gedrückt
	▶ Die Tischplatte bewegt sich, bis die gespeicherte Tischplattenhöhe erreicht ist. Wenn Sie die Taste loslassen, bevor die Speicherposition erreicht ist, stoppt der Tisch. Um fortzufahren, müssen Sie die Speicherposition erneut auswählen.
2	2. Lassen Sie die Speicherpositions-Taste los
73	▶ Das Display zeigt die Tischhöhe an (z.B. 73 cm)

Version B (Automatische Bewegung mit Doppelklick-Funktion):

INFO Die Doppelklick-Funktion ist nur für Tischsysteme verfügbar, die auf dem US-Markt verkauft werden

INFO Wenn Sie eine Taste drücken, während sich der Tisch an eine Speicherposition bewegt, wird die Tischplatte sofort gestoppt. Um fortzufahren, müssen Sie die Speicherposition erneut auswählen.

CAUTION **Risiko einer leichten oder mittelschweren Verletzung durch unbefugte Änderungen**
Die Firmware wird mit einer deaktivierten Doppelklick-Funktion ausgeliefert. Wenn Sie diese Funktion aktivieren, entfällt die Einstufung der Sicherheitsfunktionen nach EN ISO 13849-1 PL b, Kategorie B, da die gesetzlichen Anforderungen in der Norm nicht mehr erfüllt werden.

- Wenn Sie die Funktion aktivieren, führen Sie eine neue Risikobewertung durch, um die höheren Sicherheitsanforderungen (EN 60335-1) zu erfüllen. Diese können von LOGICDATA Control Boxen nicht erfüllt werden.
- LOGICDATA haftet nicht für Verletzungen oder Schäden, die durch Aktivierung der Doppelklickfunktion entstehen

2	1. Machen Sie einen Doppelklick auf die gewünschte Speicherpositions-Taste (z.B. 2)
	▶ Der Tisch bewegt sich bis zur Speicherposition. Sie müssen die Taste nicht gedrückt halten
73	▶ Das Display zeigt die Tischhöhe an (z.B. 73 cm)

8 ZUSÄTZLICHE INFORMATIONEN

Dieser Abschnitt enthält spezifische Funktionen für die Verwendung von Handschaltern aus der CBIsolid Familie. Eine vollständige Liste der softwareabhängigen Funktionen finden Sie in der Bedienungsanleitung der installierten Control Box.

8.1 AUF WERKSEINSTELLUNGEN ZURÜCKSETZEN (S0 RESET)

Mit dieser Funktion können Sie die Control Box auf die Werkseinstellungen zurücksetzen.

8.1.1 FÜR CBIsolid B UND D HANDSCHALTER

	1. Trennen Sie die Steuerung von der Stromversorgung
▲	2. Halten Sie die OBEN-Taste gedrückt, während die Stromversorgung unterbrochen ist
	3. Verbinden Sie die Steuerung wieder mit der Stromversurgung. Halten Sie die Taste gedrückt, bis die Steuerung zweimal pro Sekunde klickt (CBIsolid B) oder eine Dezimaleinheit auf einem Display zu blinken beginnt (CBIsolid D)
▲	4. Lassen Sie die OBEN-Taste los
	▶ Die Steuerung wurde nun auf die Werkseinstellungen zurückgesetzt. Das Gerät ist jetzt im selben Zustand wie bei der ersten Inbetriebnahme

8.1.2 FÜR DEN CBIsolid C HANDSCHALTER

1 2 ▲	1. Halten Sie die folgenden Tasten 3 Sekunden lang gedrückt: ▶ Speicherpositions-Tasten 1 und 2 ▶ OBEN-Taste
S 4	▶ Das Display zeigt S und eine Zahl an (z.B. S4)
▼	2. Drücken Sie die UNTEN-Taste bis das Display S0 anzeigt
S 0	▶ Das Display zeigt S 0 an

M	3. Drücken Sie die Speichern-Taste
	▶ Die Steuerung wurde nun auf die Werkseinstellungen zurückgesetzt. Das Gerät ist jetzt im selben Zustand wie bei der ersten Inbetriebnahme.

8.2 ABBAU

Um Ihren Handschalter wieder auszubauen trennen Sie die Steuerung vom Stromnetz. Befolgen Sie dann die Bedienungsanleitung in umgekehrter Reihenfolge.

8.3 INSTANDHALTUNG

Alle Handschalter der CBIsolid Familie sind während ihrer gesamten Produktlebensdauer wartungsfrei.

WARNUNG **Risiko von Tod oder schwerer Verletzungen durch Elektroschocks und andere Gefahren**

Die Verwendung eines Handschalters neben nicht autorisierten Ersatz- oder Zubehörteilen kann zum Tod oder zu schweren Verletzungen durch Elektroschocks und andere Gefahren führen.

- Verwenden Sie nur Zubehörteile, die von LOGICDATA hergestellt oder genehmigt wurden.
- Verwenden Sie nur Ersatzteile, die von LOGICDATA hergestellt oder genehmigt wurden.
- Erlauben Sie nur Fachleuten, Reparaturen durchzuführen oder Zubehörteile zu installieren.
- Wenden Sie sich sofort an den Kundendienst, wenn das System eine Fehlfunktion aufweist.

Die Verwendung von nicht autorisierten Ersatz- oder Zubehörteilen kann zu Systemschäden führen. Gewährleistungsansprüche erlöschen durch dieses Szenario.

8.3.1 REINIGUNG

1. Trennen Sie die Control Box vom Stromnetz.
2. Warten Sie 30 Sekunden, bis sich die Restspannung entladen hat.
3. Wischen Sie den Handschalter mit einem trockenen oder leicht feuchten, weichen Tuch ab. Tauchen Sie den Handschalter niemals in Flüssigkeit.
4. Warten Sie, bis der Handschalter vollständig trocken ist.
5. Schließen Sie die Control Box wieder an.

8.3.2 ERSETZEN EINES HANDSCHALTERS

1. Trennen Sie die Steuerung vom Stromnetz.
2. Trennen Sie den Handschalter von der Steuerung.
3. Entfernen Sie den Handschalter von der Tischplatte.
4. Montieren Sie den neuen Handschalter an der Tischplatte.
5. Schließen Sie den neuen Handschalter wieder an die Steuerung an.
6. Schließen Sie die Steuerung wieder an das Stromnetz an.

8.4 FEHLERBEHEBUNG

Eine Liste der häufigsten Probleme und deren Lösungen finden Sie in der Bedienungsanleitung der installierten Steuerung.

8.5 ENTSORGUNG

- Entsorgen Sie alle Komponenten getrennt vom Restmüll. Verwenden Sie für die Entsorgung die dafür vorgesehenen Sammelstellen oder Entsorgungsunternehmen, die für diesen Zweck autorisiert sind

LOGICDATA
Electronic & Software Entwicklungs GmbH
Wirtschaftspark 18
8530 Deutschlandsberg
Austria

Telefon: +43 (0)3462 5198 0
Fax: +43 (0)3462 5198 1030
E-mail: office.at@logicdata.net
Website: www.logicdata.net

LOGICDATA North America, Inc.
13617 Woodlawn Hills Dr.
Cedar Springs, MI 49319
USA

Telefon: +1 (616) 328 8841
E-mail: office.na@logicdata.net

www.logicdata.net